482-5 2-armige Abzieher mit kraftübers., selbstzentr., spannenden Abziehschenkeln, bis 250 mm Spannweite, 250 mm Spanntiefe



BESCHREIBUNG

Die handlichen, 2-armigen Abzieher mit kraftübersetzenden, selbstzentrierenden und spannenden Abziehschenkeln der Baureihe 482 werden zum Abziehen von Lagern, Zahnrädern und Scheiben für enge und schlecht zugängliche Zwischenräume eingesetzt. Damit lässt sich jedes Bauteil lösen, das auf einer Welle sitzt und von außen frei zugänglich ist. Durch die integrierte Kraftübersetzung mit Federmechanismus sind die Abziehschenkel selbsthaltend und die Spannkraft nimmt proportional zur Abziehkraft zu. Mit dem Anziehen der Spindel werden die Abziehschenkel automatisch zentriert.

EINSATZBEREICH

Zum Abziehen von Lagern, Zahnrädern und Scheiben für enge und schlecht zugängliche Zwischenräume.

BENEFIT

- Selbstzentrierung der Schenkel durch manuelles Anziehen der Spindel (Autogrip Technology)
- Schlanke Bauform der Schenkel ermöglicht das Erreichen von schlecht zugänglichen Stellen
- Gewindeform ermöglicht ein schnelles Anziehen der Spindel, da weniger Umdrehungen benötigt werden
- Für den Abziehvorgang wird kein weiteres Werkzeug benötigt
- Für den Abziehvorgang wird kein weiteres Werkzeug benötigt
- Sechskant an der Spindel eignet sich für den Betrieb mit angetriebenen Werkzeugen

BEDIENUNG

- Abziehschenkel von außen an das abzuziehende Teil ansetzen
- Klauen unter das Bauteil schwenken
- Spindel zur Fixierung manuell auf Druck ziehen
- T-Griff am Spindelkopf in Bewegung setzen, bis das Bauteil gelöst ist

STAMMDATEN

GTIN [GTIN]	4021176480171
Ursprungsland	DE
Material	Werkzeugstahl
Baureihe	482
Gewicht Brutto [kg]	1,92 kg
Verpackungsinhalt	1 Stück
Verpackungsgesetz	PAPPE PAP 21
Weltweite Vertriebsfähigkeit gegeben	Ja (REACH, RoHS, POP, PROP65, TSCA)

ERSATZTEILE

- 482-4-T_Traverse
- 482-5-206_Druckspindel
- 482-5-250-P_2 Abzugshaken (Paar)

ANWENDUNGSBILD

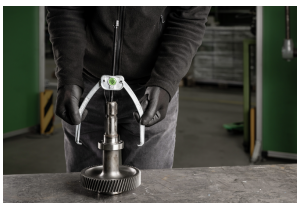

2-armige Abzieher mit kraftübers., selbstzentr., spannenden Abziehschenkeln, bis 250 mm Spannweite, 250 mm Spanntiefe

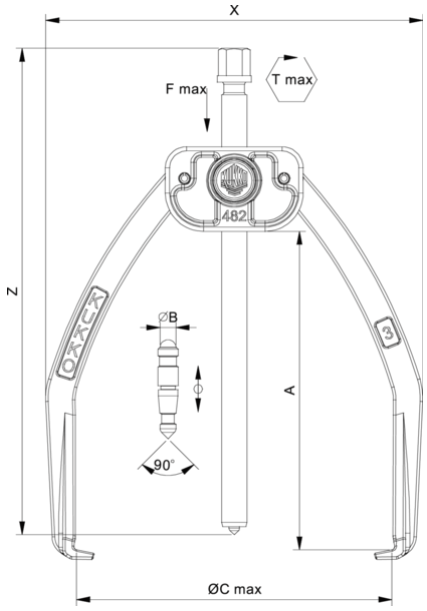

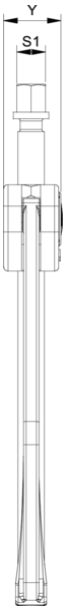

Abkürzung	Attribut	Wert
X	Gesamtbreite [mm]	280 mm
Y	Gesamttiefe [mm]	33 mm
Z	Höhe [mm]	350 mm
A	Spanntiefe Aussenabziehen [mm]	250 mm
S1	Schlüsselweite Betätigungssechskant [mm]	17 mm
Cmin	Spannweite Aussenabziehen (min.) [mm]	0 mm
Cmax	Spannweite Aussenabziehen (max.) [mm]	250 mm
K	Hakenfußstärke an der Spitze (Klauenstärke K) [mm]	3,5 mm
J	Hakenfußbreite (Klauenbreite J) [mm]	16 mm
O	Hakenfußtiefe nutzbar (Klauentiefe nutzbar O) [mm]	12 mm
H	Hakenfußtiefe gesamt (Klauentiefe gesamt H) [mm]	27 mm
L	Klauenstärke gesamt (L+1mm) (Klauenabstand zur Grundfläche) [mm]	8 mm
Tmax	max. Drehmoment [Nm]	40 Nm
Fmax	max. Zugkraft [t]	3 t
Fmax	max. Zugkraft [kN]	30 kN

Abkürzung	Attribut	Wert
X	Gesamtbreite [mm]	280 mm
Y	Gesamttiefe [mm]	33 mm
Z	Höhe [mm]	350 mm
A	Spanntiefe Aussenabziehen [mm]	250 mm
S1	Schlüsselweite Betätigungssechskant [mm]	17 mm
Cmin	Spannweite Aussenabziehen (min.) [mm]	0 mm
Cmax	Spannweite Aussenabziehen (max.) [mm]	250 mm
K	Hakenfußstärke an der Spitze (Klauenstärke K) [mm]	3,5 mm
J	Hakenfußbreite (Klauenbreite J) [mm]	16 mm
O	Hakenfußtiefe nutzbar (Klauentiefe nutzbar O) [mm]	12 mm
H	Hakenfußtiefe gesamt (Klauentiefe gesamt H) [mm]	27 mm
L	Klauenstärke gesamt (L+1mm) (Klauenabstand zur Grundfläche) [mm]	8 mm
Tmax	max. Drehmoment [Nm]	40 Nm
Fmax	max. Zugkraft [t]	3 t
Fmax	max. Zugkraft [kN]	30 kN

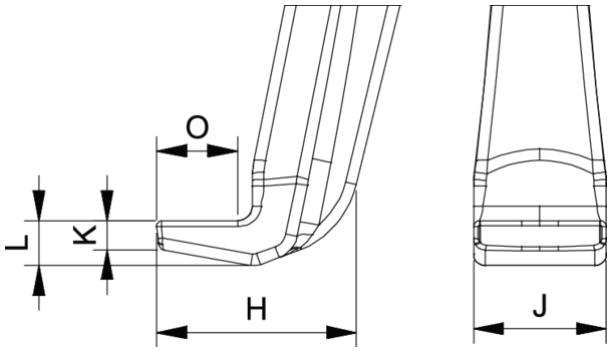

Abkürzung	Attribut	Wert
X	Gesamtbreite [mm]	280 mm
Y	Gesamttiefe [mm]	33 mm
Z	Höhe [mm]	350 mm
A	Spanntiefe Aussenabziehen [mm]	250 mm
S1	Schlüsselweite Betätigungssechskant [mm]	17 mm
Cmin	Spannweite Aussenabziehen (min.) [mm]	0 mm
Cmax	Spannweite Aussenabziehen (max.) [mm]	250 mm
K	Hakenfußstärke an der Spitze (Klauenstärke K) [mm]	3,5 mm
J	Hakenfußbreite (Klauenbreite J) [mm]	16 mm

O	Hakenfußtiefe nutzbar (Klauentiefe nutzbar O) [mm]	12 mm
H	Hakenfußtiefe gesamt (Klauentiefe gesamt H) [mm]	27 mm
L	Klauenstärke gesamt (L+1mm) (Klauenabstand zur Grundfläche) [mm]	8 mm
Tmax	max. Drehmoment [Nm]	40 Nm
Fmax	max. Zugkraft [t]	3 t
Fmax	max. Zugkraft [kN]	30 kN