Encoder | Mondolfo Ferro 9005-101447

Mondolfo Ferro MT3400 · 2013 · Tekening 2 · positie 111

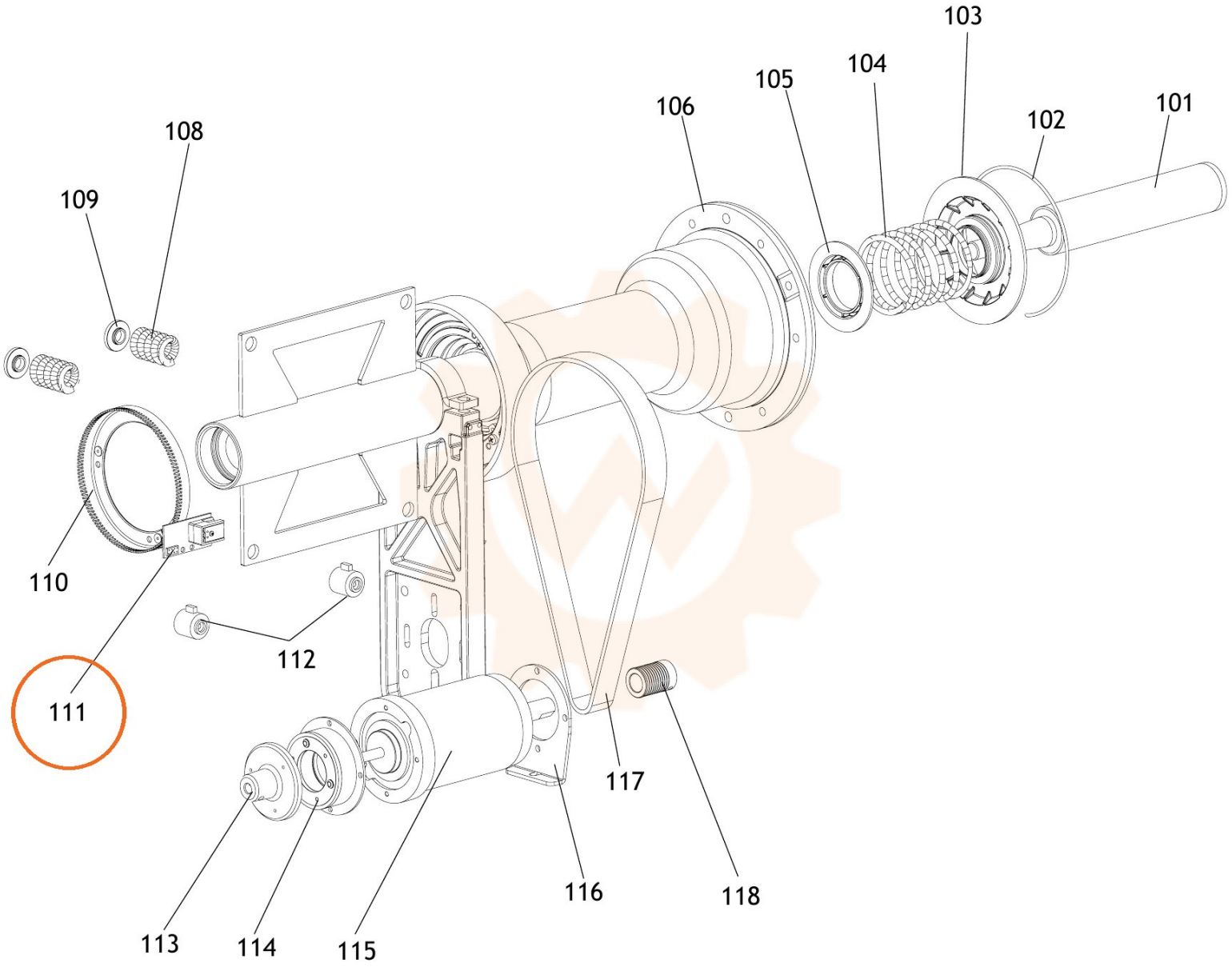
103
104
105
106
102
101
108
109
110
111
112
113
114
115
116
117
118