Korte afdrukschoen | Mondolfo Ferro 426388

Mondolfo Ferro TB124 HY · 2025 · Overzichtstekening · positie 2

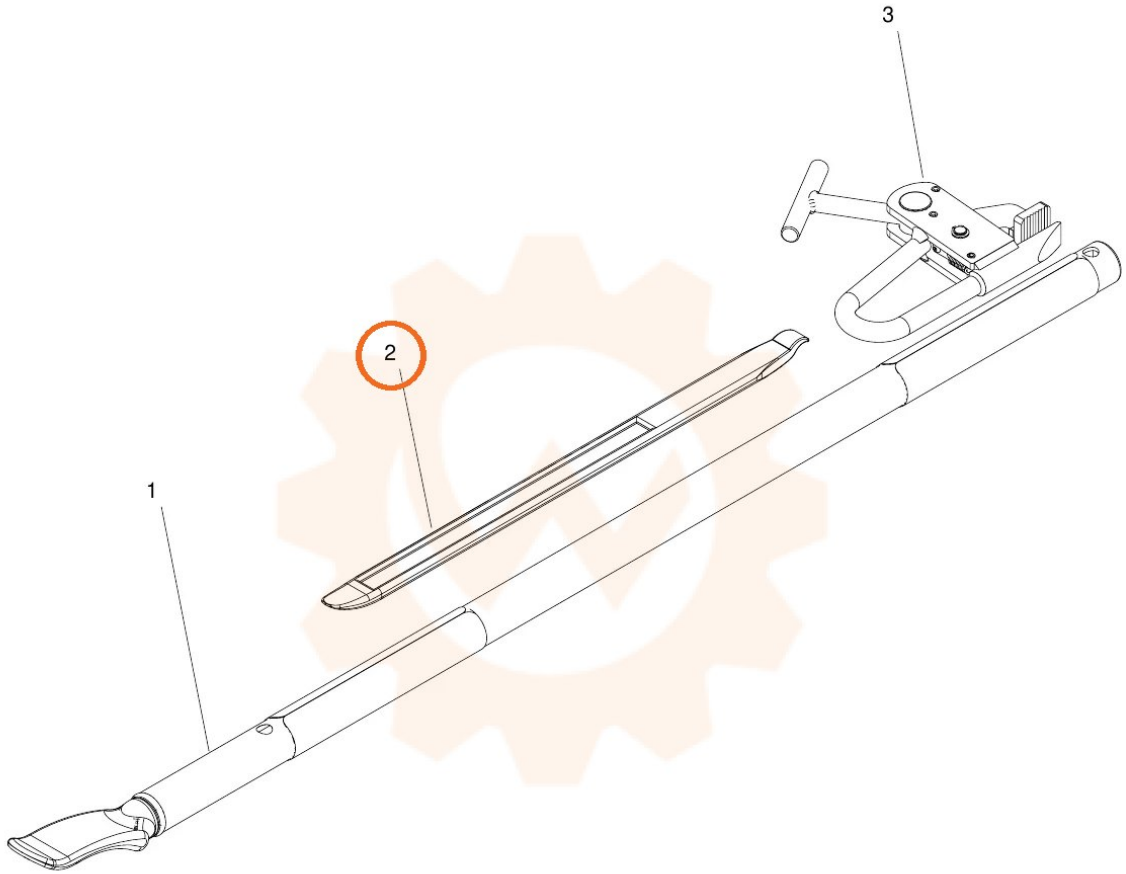
3
2
1