114-1 2-/3-armiger Kombi-Abzieher mit selbstzentrierenden Abziehschenkeln 2 t



BESCHREIBUNG

Die verstellbaren, 2-/3-armigen Kombi-Abzieher der Baureihe 114 mit selbstzentrierenden Abziehschenkeln (Autogrip Technology) sind vielseitig einsetzbar zum Außenabziehen sowie Innenausziehen von Lagern, Zahnrädern, Scheiben und ähnlichen Bauteilen in allen gängigen Größen für Handwerk, Werkstatt und Industrie. Zum berührungslosen und besonders schonenden Ausziehen kann der Abzieher mittels passendem Gewindeadapter mit einem Gleithammer kombiniert werden. Die 3-Armigkeit garantiert eine gleichmäßige Lastverteilung und dadurch einen besonders sicheren Halt am abzuziehenden Teil. Wenn um das Bauteil herum nur wenig Platz vorhanden ist, kann der 3-armige Abzieher dank der Kombi-Traverse zu einem 2-Arm-Abzieher umgebaut werden.

EINSATZBEREICH

Zum Abziehen von Lagern, Zahnrädern, Scheiben und ähnlichen Bauteilen

BENEFIT

- Selbstzentrierende Abziehschenkel mit Federspannung (Autogrip Technology)
- Optional umrüstbar von einem Außenabzieher zu einem Innenauszieher durch Umdrehen der Abziehschenkel
- Kombi-Traverse ermöglicht sowohl 2- als auch 3-armiges Abziehen
- 3-Armigkeit sorgt für eine gleichmäßige Kraftverteilung und ermöglicht größere Abziehkräfte

STAMMDATEN

GTIN [GTIN]	4021176892400
Ursprungsland	DE
Material	Werkzeugstahl
Baureihe	114
Gewicht Brutto [kg]	0,835 kg
Verpackungsinhalt	1 Stück
Verpackungsgesetz	PAPPE PAP 21
Weltweite Vertriebsfähigkeit gegeben	Ja (REACH, RoHS, POP, PROP65, TSCA)

ANWENDUNGSBILD



DETAILBILD



2-/3-armiger Kombi-Abzieher mit selbstzentrierenden Abziehschenkeln 2 t

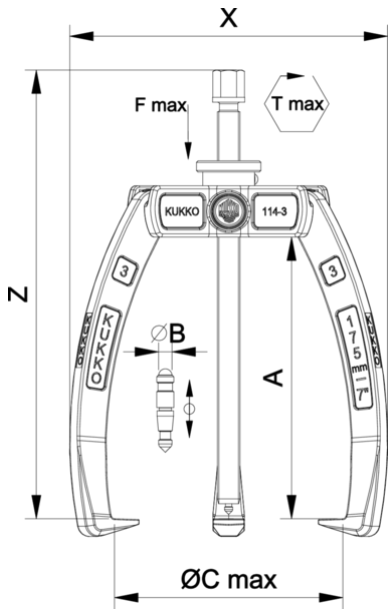

Abkürzung	Attribut	Wert
A	Spanntiefe Aussenabziehen [mm]	75 mm
S1	Schlüsselweite Betätigungssechskant [mm]	13
Cmin	Spannweite Aussenabziehen (min.) [mm]	0 mm
Cmax	Spannweite Aussenabziehen (max.) [mm]	75 mm
Emin	Spannweite Innenausziehen (min.) [mm]	55 mm
Emax	Spannweite Innenausziehen (max.) [mm]	85 mm
Tmax	max. Drehmoment [Nm]	40 Nm
Fmax	max. Zugkraft [t]	2 t
Fmax	max. Zugkraft [kN]	20 kN

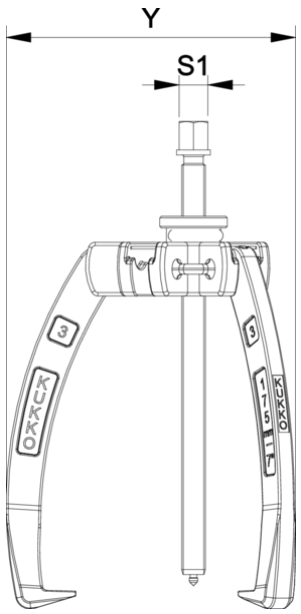

Abkürzung	Attribut	Wert
A	Spanntiefe Aussenabziehen [mm]	75 mm
S1	Schlüsselweite Betätigungssechskant [mm]	13
Cmin	Spannweite Aussenabziehen (min.) [mm]	0 mm
Cmax	Spannweite Aussenabziehen (max.) [mm]	75 mm
Emin	Spannweite Innenausziehen (min.) [mm]	55 mm
Emax	Spannweite Innenausziehen (max.) [mm]	85 mm
Tmax	max. Drehmoment [Nm]	40 Nm
Fmax	max. Zugkraft [t]	2 t
Fmax	max. Zugkraft [kN]	20 kN

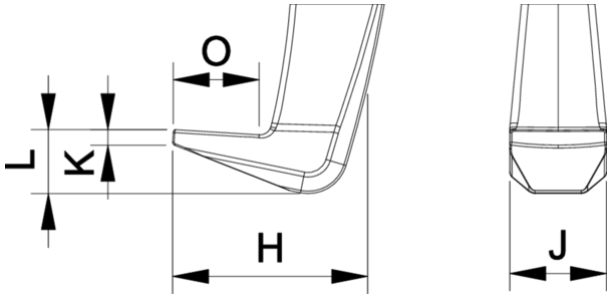

Abkürzung	Attribut	Wert
A	Spanntiefe Aussenabziehen [mm]	75 mm
S1	Schlüsselweite Betätigungssechskant [mm]	13
Cmin	Spannweite Aussenabziehen (min.) [mm]	0 mm
Cmax	Spannweite Aussenabziehen (max.) [mm]	75 mm
Emin	Spannweite Innenausziehen (min.) [mm]	55 mm
Emax	Spannweite Innenausziehen (max.) [mm]	85 mm
Tmax	max. Drehmoment [Nm]	40 Nm
Fmax	max. Zugkraft [t]	2 t
Fmax	max. Zugkraft [kN]	20 kN

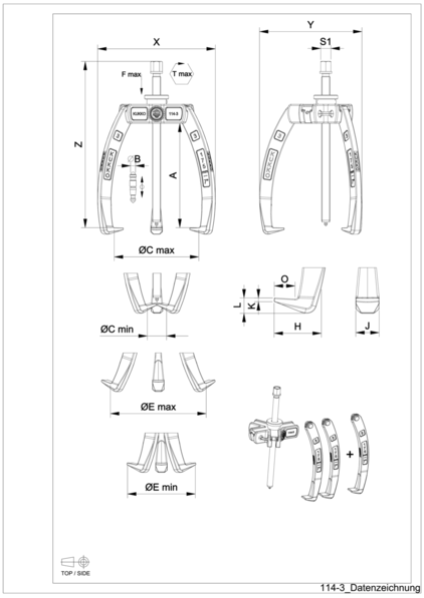

Abkürzung	Attribut	Wert
A	Spanntiefe Aussenabziehen [mm]	75 mm
S1	Schlüsselweite Betätigungssechskant [mm]	13
Cmin	Spannweite Aussenabziehen (min.) [mm]	0 mm
Cmax	Spannweite Aussenabziehen (max.) [mm]	75 mm

Emin	Spannweite Innenausziehen (min.) [mm]	55 mm
Emax	Spannweite Innenausziehen (max.) [mm]	85 mm
Tmax	max. Drehmoment [Nm]	40 Nm
Fmax	max. Zugkraft [t]	2 t
Fmax	max. Zugkraft [kN]	20 kN