208-0 2-Arm-Laschenabzieher mit osz., umkehrb. Abziehschenkeln, verstellb. Spanntiefe, bis 100 mm Spannweite, 50 mm Spanntiefe



BESCHREIBUNG

Der 2-armige Laschenabzieher mit oszillierenden, umkehrbaren Abziehschenkeln und verstellbarer Spanntiefe wird zum zentrischen Abziehen von Lagern, Zahnrädern und Scheiben in allen gängigen Größen für Handwerk, Werkstatt und Industrie eingesetzt. Damit lässt sich jedes Bauteil lösen, das auf einer Welle sitzt und von außen frei zugänglich ist. Die Abziehschenkel sind beidseitig anwendbar. Je nach Ausführung unterscheidet sich die Klauenform.

EINSATZBEREICH

Zum Abziehen von Lagern, Zahnrädern und Scheiben in allen gängigen Größen für Handwerk, Werkstatt und Industrie.

BENEFIT

- Verstellbare Abziehschenkel zur individuellen Anpassung der Spanntiefe dank Mehrfachbohrung in den Abziehschenkeln
- Oszillierende Abziehschenkel bieten vielfältige Einstellungsmöglichkeiten
- Abziehschenkel mit unterschiedlicher Klauenform für flexibles Einarbeiten
- Klauenende mit Schlitz bietet Halt für Schraube zur zusätzlichen Unterstützung beim Abziehen
- Abrutschsicherung am Spindelkopf für sicheres Arbeiten mit Schraubenschlüssel
- Spindelauslauf zum Schutz des Gewindes

BEDIENUNG

- Abziehschenkel von außen an das abzuziehende Teil ansetzen
- Klauen unter das Bauteil schwingen
- Spindel zur Fixierung manuell auf Druck ziehen
- Sechskant am Spindelkopf mit einer Ratsche oder einem Ringmaulschlüssel in Bewegung setzen, bis das Bauteil gelöst ist

STAMMDATEN

GTIN [GTIN]	4021176432248
Ursprungsland	DE
Material	Werkzeugstahl
Baureihe	208
Gewicht Brutto [kg]	0,5 kg
Verpackungsinhalt	1 Stück
Verpackungsgesetz	PAPPE PAP 21
Weltweite Vertriebsfähigkeit gegeben	Ja (REACH, RoHS, POP, PROP65, TSCA)

ERSATZTEILE

- 208-0-100-P_2 Abzugshaken (Paar)
- 41-0-T_Traverse
- 610110_Mechanische Druckspindel | 0,065 kg

ANWENDUNGSBILD



DETAILBILD



2-Arm-Laschenabzieher mit osz., umkehrb. Abziehschenkeln, verstellb. Spanntiefe, bis 100 mm Spannweite, 50 mm Spanntiefe

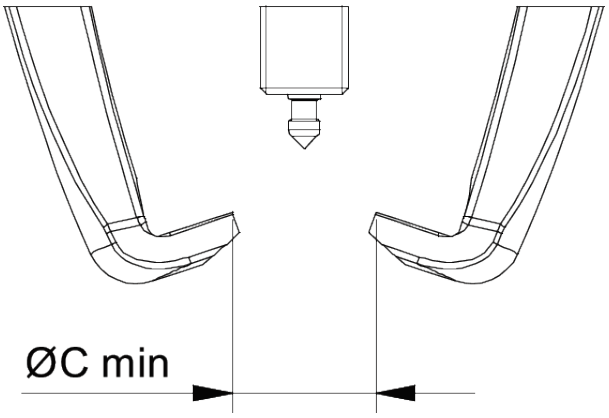

Abkürzung	Attribut	Wert
X	Gesamtbreite [mm]	122 mm
Y	Gesamttiefe [mm]	20 mm
Z	Höhe [mm]	75 mm
A	Spanntiefe Aussenabziehen [mm]	50 mm
S1	Schlüsselweite Betätigungssechskant [mm]	13 mm
Cmin	Spannweite Aussenabziehen (min.) [mm]	12 mm
Cmax	Spannweite Aussenabziehen (max.) [mm]	100 mm
K	Hakenfußstärke an der Spitze (Klauenstärke K) [mm]	5 mm
J	Hakenfußbreite (Klauenbreite J) [mm]	10 mm
O	Hakenfußtiefe nutzbar (Klauentiefe nutzbar O) [mm]	9 mm
H	Hakenfußtiefe gesamt (Klauentiefe gesamt H) [mm]	20 mm
L	Klauenstärke gesamt (L+1mm) (Klauenabstand zur Grundfläche) [mm]	5 mm
Tmax	max. Drehmoment [Nm]	20 Nm
Fmax	max. Zugkraft [t]	1 t
Fmax	max. Zugkraft [kN]	10 kN

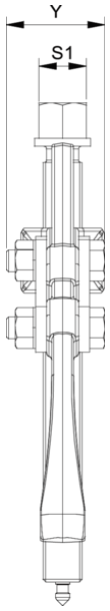

Abkürzung	Attribut	Wert
X	Gesamtbreite [mm]	122 mm
Y	Gesamttiefe [mm]	20 mm
Z	Höhe [mm]	75 mm
A	Spanntiefe Aussenabziehen [mm]	50 mm
S1	Schlüsselweite Betätigungssechskant [mm]	13 mm
Cmin	Spannweite Aussenabziehen (min.) [mm]	12 mm
Cmax	Spannweite Aussenabziehen (max.) [mm]	100 mm
K	Hakenfußstärke an der Spitze (Klauenstärke K) [mm]	5 mm
J	Hakenfußbreite (Klauenbreite J) [mm]	10 mm
O	Hakenfußtiefe nutzbar (Klauentiefe nutzbar O) [mm]	9 mm
H	Hakenfußtiefe gesamt (Klauentiefe gesamt H) [mm]	20 mm
L	Klauenstärke gesamt (L+1mm) (Klauenabstand zur Grundfläche) [mm]	5 mm
Tmax	max. Drehmoment [Nm]	20 Nm
Fmax	max. Zugkraft [t]	1 t
Fmax	max. Zugkraft [kN]	10 kN

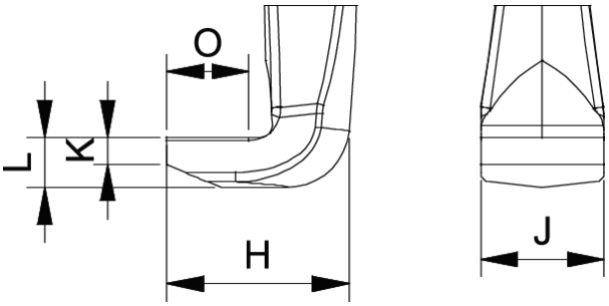

Abkürzung	Attribut	Wert
X	Gesamtbreite [mm]	122 mm
Y	Gesamttiefe [mm]	20 mm
Z	Höhe [mm]	75 mm
A	Spanntiefe Aussenabziehen [mm]	50 mm
S1	Schlüsselweite Betätigungssechskant [mm]	13 mm
Cmin	Spannweite Aussenabziehen (min.) [mm]	12 mm
Cmax	Spannweite Aussenabziehen (max.) [mm]	100 mm
K	Hakenfußstärke an der Spitze (Klauenstärke K) [mm]	5 mm
J	Hakenfußbreite (Klauenbreite J) [mm]	10 mm
O	Hakenfußtiefe nutzbar (Klauentiefe nutzbar O) [mm]	9 mm
H	Hakenfußtiefe gesamt (Klauentiefe gesamt H) [mm]	20 mm

L	Klauenstärke gesamt (L+1mm) (Klauenabstand zur Grundfläche) [mm]	5 mm
Tmax	max. Drehmoment [Nm]	20 Nm
Fmax	max. Zugkraft [t]	1 t
Fmax	max. Zugkraft [kN]	10 kN

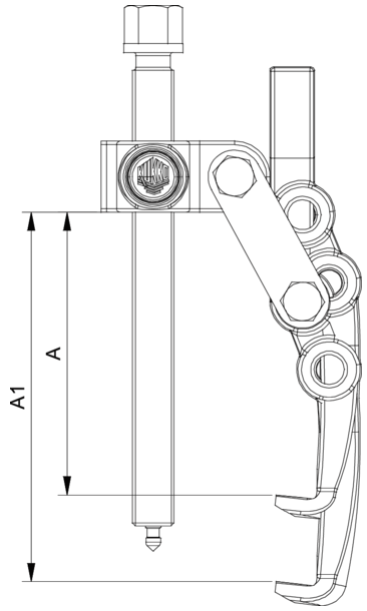

Abkürzung	Attribut	Wert
X	Gesamtbreite [mm]	122 mm
Y	Gesamttiefe [mm]	20 mm
Z	Höhe [mm]	75 mm
A	Spanntiefe Aussenabziehen [mm]	50 mm
S1	Schlüsselweite Betätigungssechskant [mm]	13 mm
Cmin	Spannweite Aussenabziehen (min.) [mm]	12 mm
Cmax	Spannweite Aussenabziehen (max.) [mm]	100 mm
K	Hakenfußstärke an der Spitze (Klauenstärke K) [mm]	5 mm
J	Hakenfußbreite (Klauenbreite J) [mm]	10 mm
O	Hakenfußtiefe nutzbar (Klauentiefe nutzbar O) [mm]	9 mm
H	Hakenfußtiefe gesamt (Klauentiefe gesamt H) [mm]	20 mm
L	Klauenstärke gesamt (L+1mm) (Klauenabstand zur Grundfläche) [mm]	5 mm
Tmax	max. Drehmoment [Nm]	20 Nm
Fmax	max. Zugkraft [t]	1 t
Fmax	max. Zugkraft [kN]	10 kN

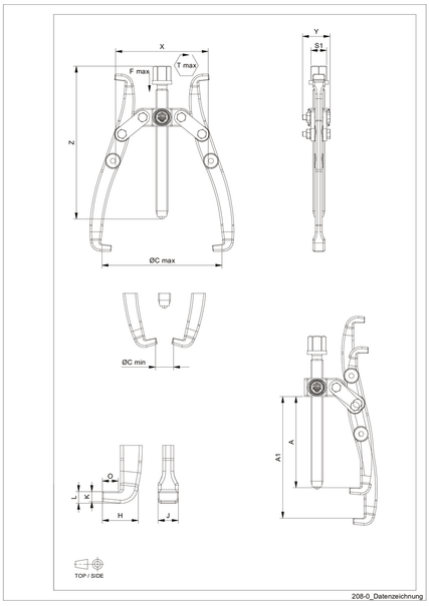

Abkürzung	Attribut	Wert
X	Gesamtbreite [mm]	122 mm
Y	Gesamttiefe [mm]	20 mm
Z	Höhe [mm]	75 mm
A	Spanntiefe Aussenabziehen [mm]	50 mm
S1	Schlüsselweite Betätigungssechskant [mm]	13 mm
Cmin	Spannweite Aussenabziehen (min.) [mm]	12 mm
Cmax	Spannweite Aussenabziehen (max.) [mm]	100 mm
K	Hakenfußstärke an der Spitze (Klauenstärke K) [mm]	5 mm
J	Hakenfußbreite (Klauenbreite J) [mm]	10 mm
O	Hakenfußtiefe nutzbar (Klauentiefe nutzbar O) [mm]	9 mm
H	Hakenfußtiefe gesamt (Klauentiefe gesamt H) [mm]	20 mm
L	Klauenstärke gesamt (L+1mm) (Klauenabstand zur Grundfläche) [mm]	5 mm
Tmax	max. Drehmoment [Nm]	20 Nm
Fmax	max. Zugkraft [t]	1 t
Fmax	max. Zugkraft [kN]	10 kN