GRUPPO COMANDI
COMMANDS GROUP

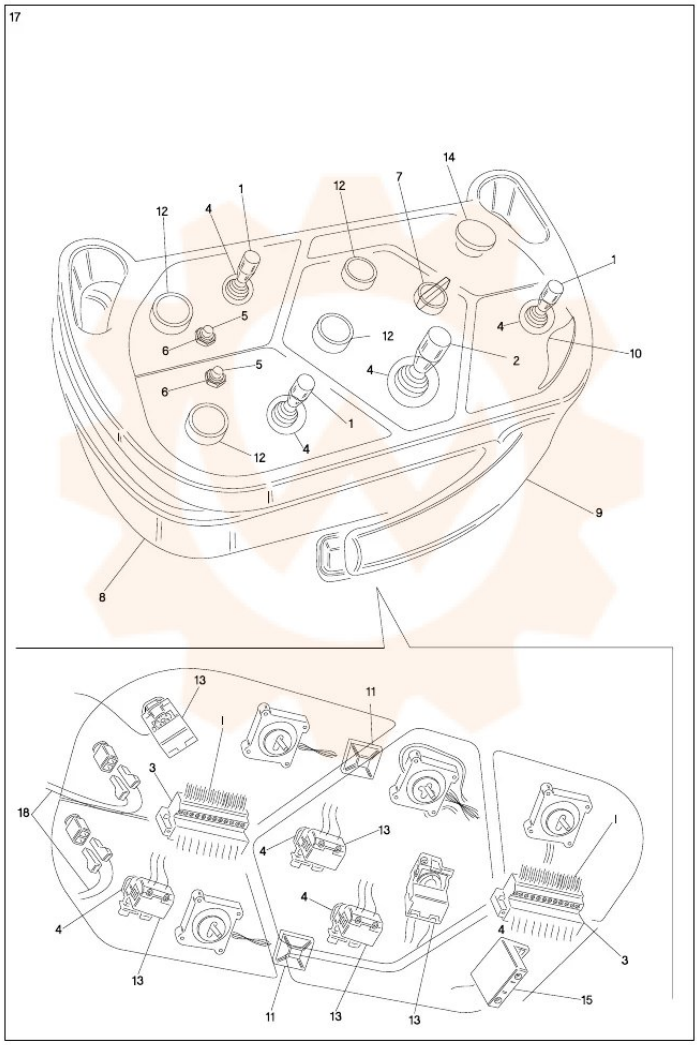

TORNA AL COMPLESSIVO
RETURNS TO OVERALL