# Borgmoer M6 | Mondolfo Ferro 2-01257

Mondolfo Ferro AS988 · 2007 · Tekening 12 · positie 18 (3 keer op deze tekening)

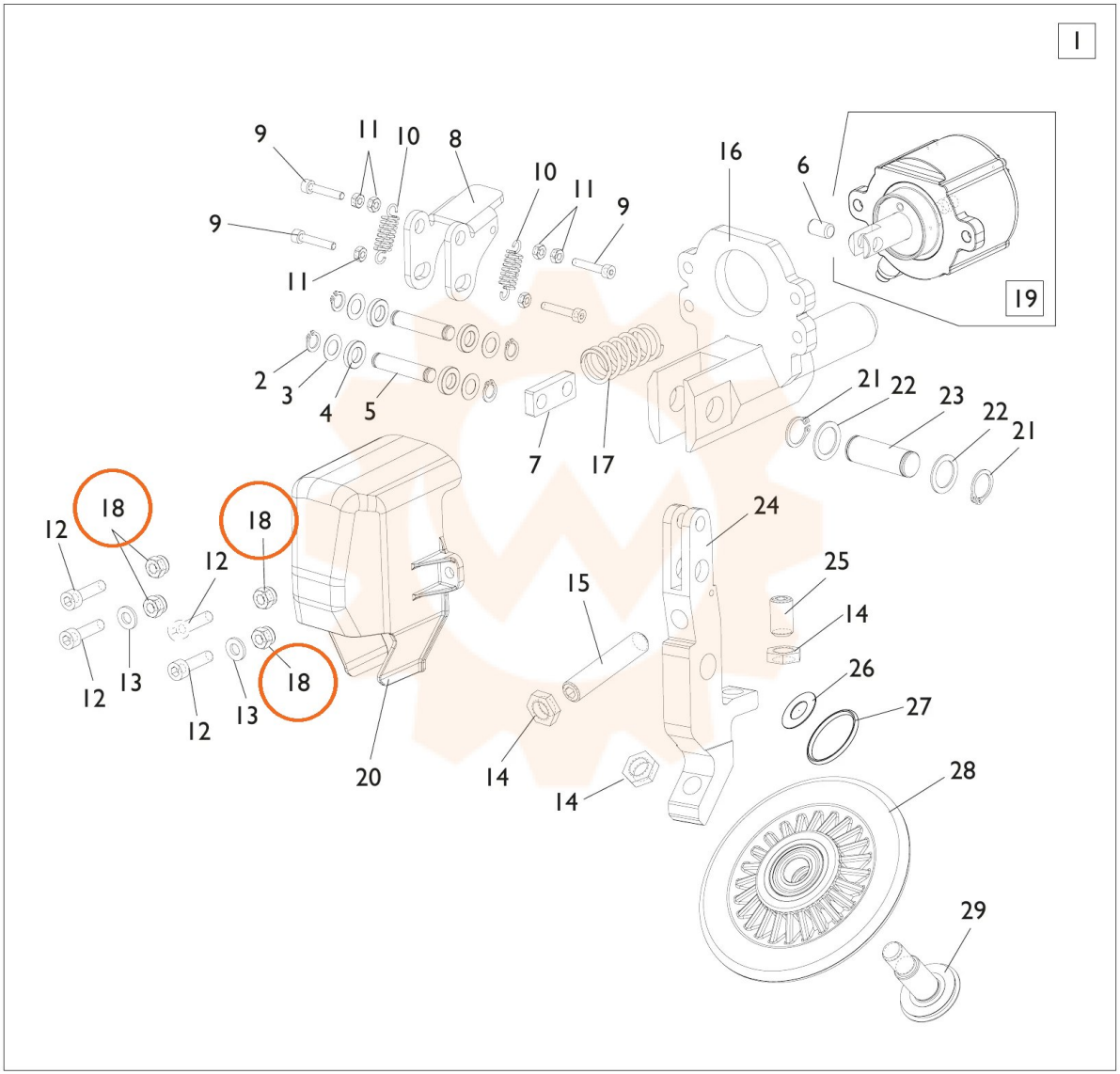
1
9
11
10
8
10
11
9
9
11
16
6
19
2
3
4
5
7
17
21
22
23
22
21
18
18
12
12
12
13
12
13
18
20
15
24
25
14
26
27
14
14
28
29