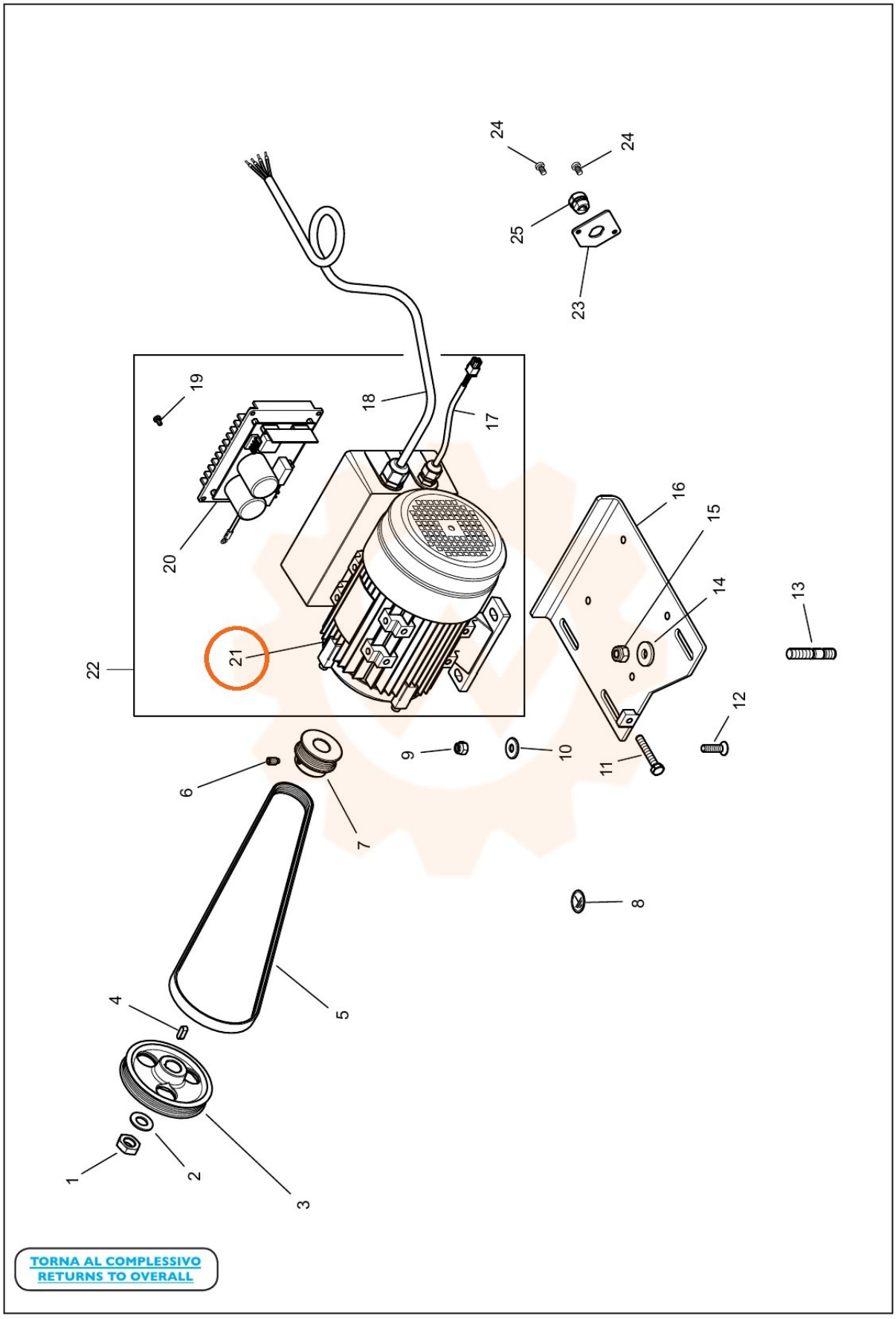
24
24
25
23
19
18
17
20
21
22
16
15
14
13
12
9
10
11
6
7
8
4
5
1
2
3
TORNA AL COMPLESSIVO
RETURNS TO OVERALL