TASTIERA KIS EM9580
EM9580 KIS KEYBOARD

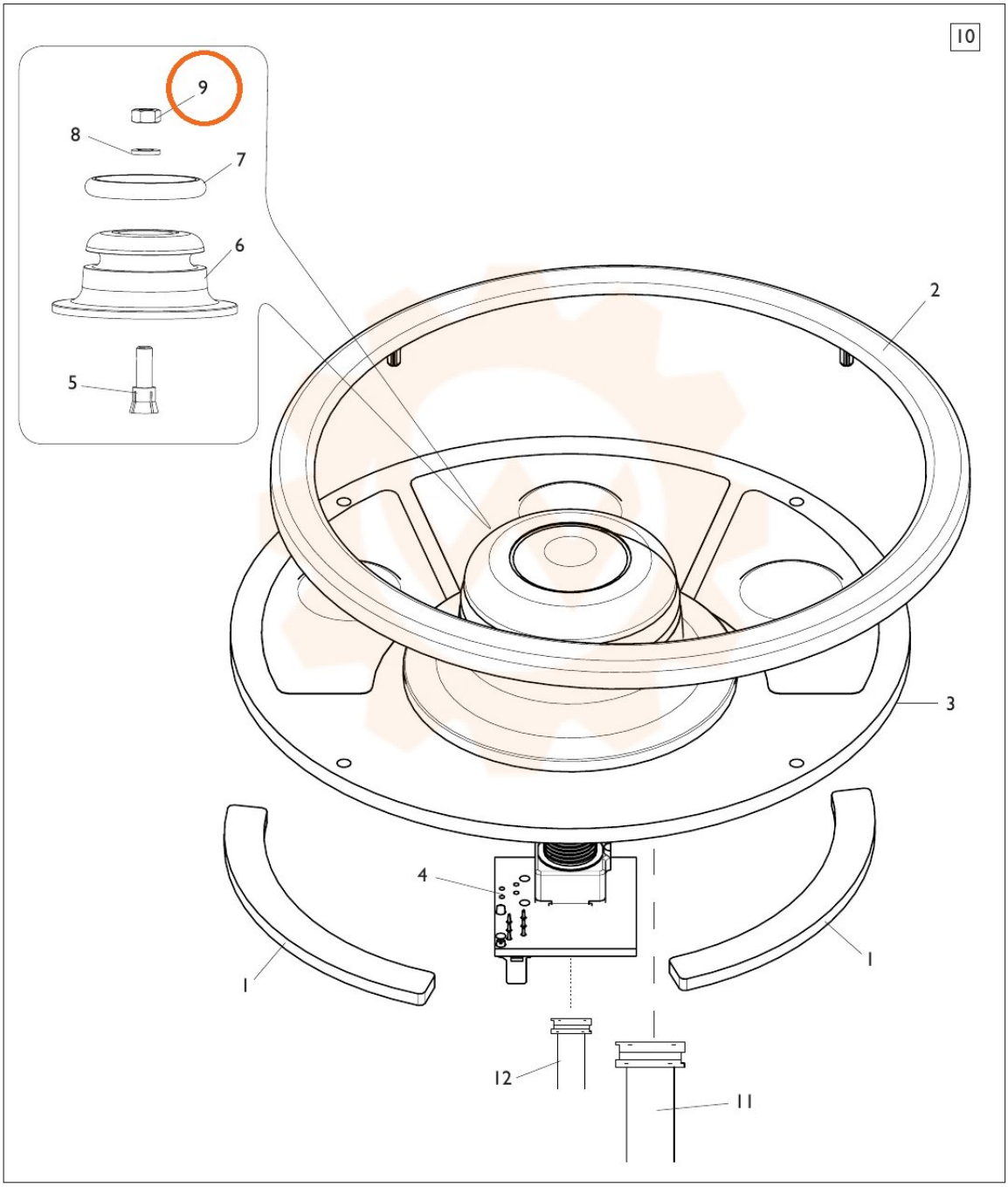

TORNA AL COMPLESSIVO
RETURNS TO OVERALL