Kantelpedaal | Mondolfo Ferro 325030

Mondolfo Ferro AS988 Easy Fit · 2017 · Tekening 8 · positie 23

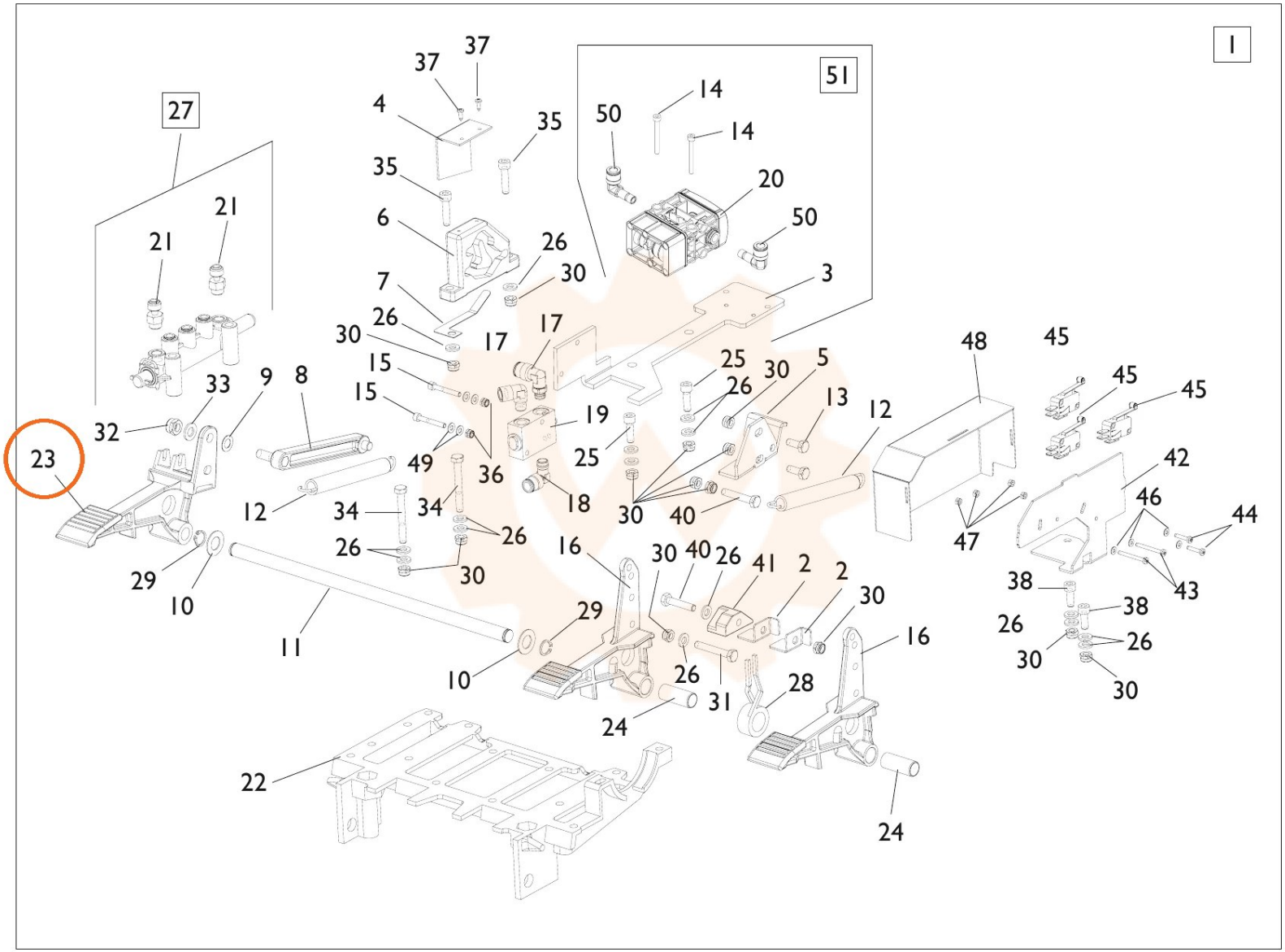

Onderdelentekening Mondolfo Ferro · Workshopparts B.V. · workshopparts.nl · artikelnummer 903776