Afdichting | Mondolfo Ferro 4-329212A

Mondolfo Ferro TBE155 Super · 2026 · Overzichtstekening · positie 21 (2 keer op deze tekening)

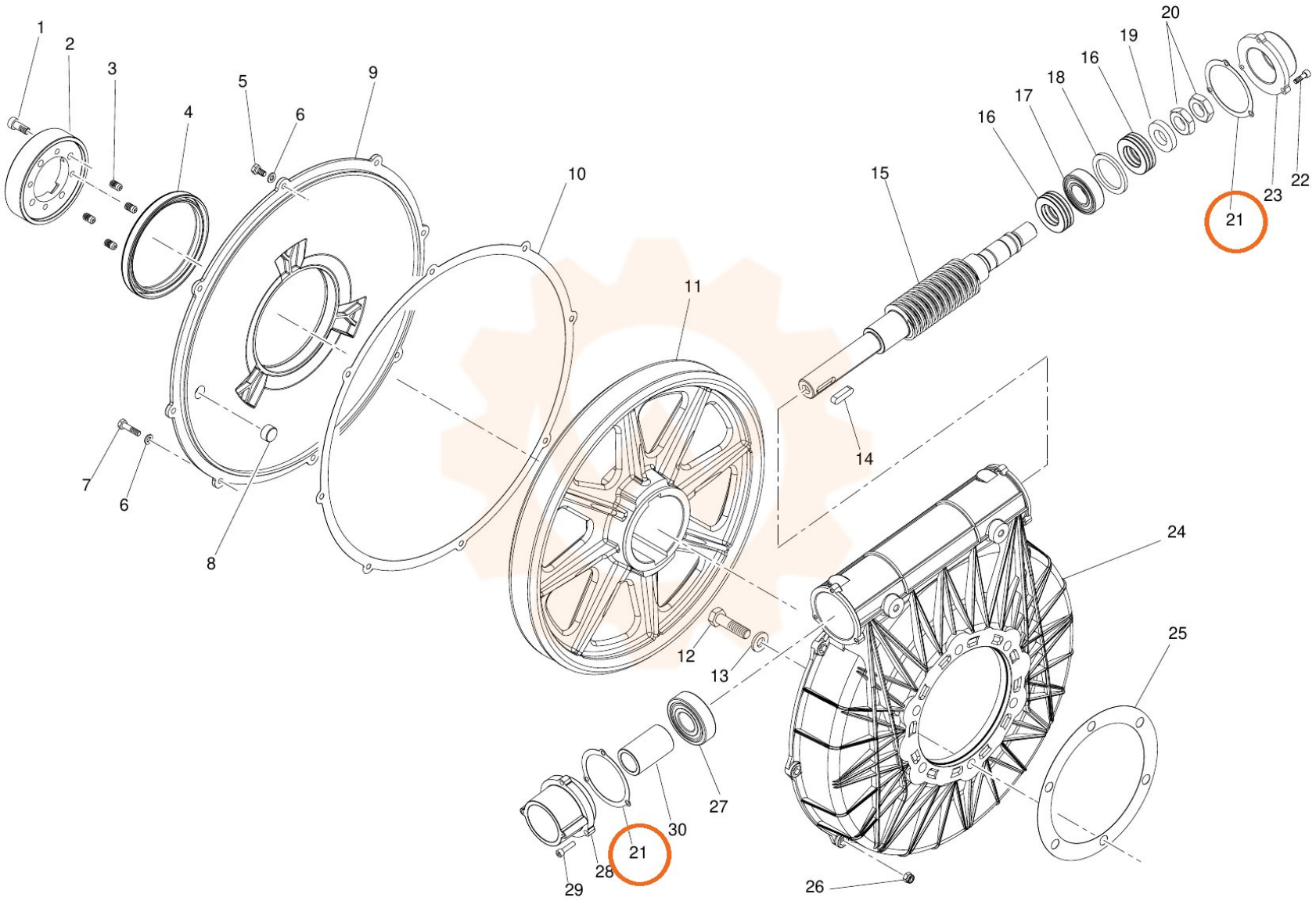
1
2
3
4
5
6
9
10
11
15
16
17
18
16
19
20
21
23
22
14
7
6
8
24
25
12
13
27
30
21
28
29
26