Elektrische schakelaar | Mondolfo Ferro TC-E-2401616

Mondolfo Ferro Titan PI 235HC B · 2025 · Overzichtstekening · positie 5

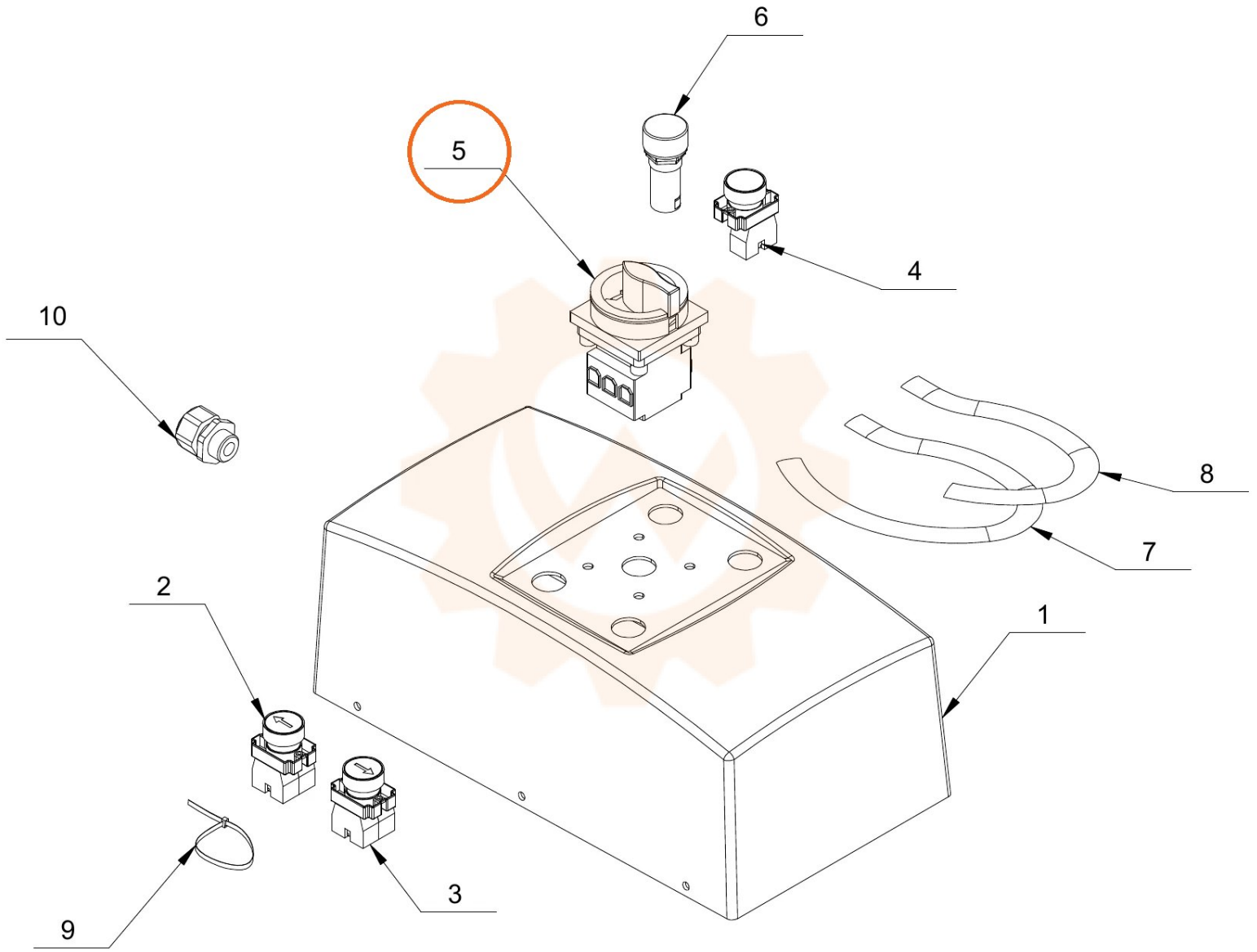
6
5
4
10
8
7
2
1
3
9