Naderingssensor | Mondolfo Ferro 4-143725

Mondolfo Ferro Aquila Tornado · 2025 · Overzichtstekening · positie 16

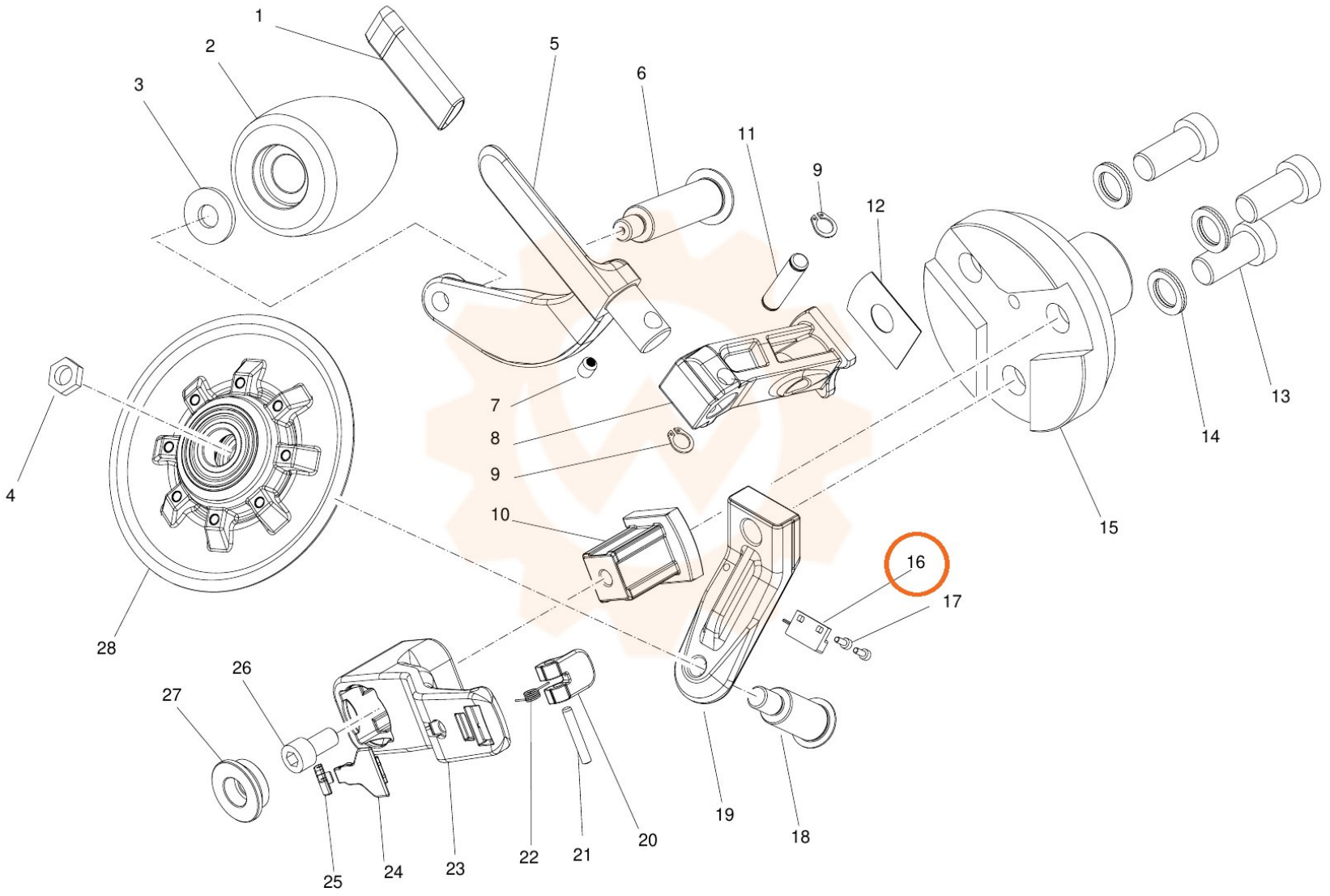
1
2
3
5
6
11
9
12
7
8
9
10
4
28
26
27
25
24
23
22
21
20
19
18
16
17
15
14
13