208-02 2-armiger Laschenabzieher “Economy“ mit osz., höhenvers. Abziehschenkeln, bis 230 mm Spannweite, 150 mm Spanntiefe



BESCHREIBUNG

Der 2-armige Laschenabzieher “Economy“ mit oszillierenden und höhenverstellbaren Abziehschenkeln wird zum Abziehen von Lagern, Zahnrädern und Scheiben in allen gängigen Größen für Handwerk, Werkstatt und Industrie eingesetzt. Die oszillierenden und gebogenen Abziehschenkel passen sich jeder Einbausituation an und sind durch die Verstellmöglichkeit der Spanntiefe sowie Spannweite universell einsetzbar.

EINSATZBEREICH

Zum Abziehen von Lagern, Zahnrädern und Scheiben in allen gängigen Größen für Handwerk, Werkstatt und Industrie.

BENEFIT

- Verstellbare Abziehschenkel zur individuellen Anpassung der Spanntiefe dank Mehrfachbohrung in den Abziehschenkeln
- Oszillierende Abziehschenkel bieten vielfältige Einstellungsmöglichkeiten
- Sicheres Aufsetzen der Spindel durch drehbare Spindelspitze sowohl auf glatten Oberflächen als auch bei Zentrierungen (Switch Technology)
- Abrutschsicherung am Spindelkopf für sicheres Arbeiten mit Schraubenschlüssel
- Spindelauslauf zum Schutz des Gewindes

BEDIENUNG

- Abziehschenkel von außen an das abzuziehende Teil ansetzen
- Klauen unter das Bauteil schwingen
- Spindel zur Fixierung manuell auf Druck ziehen
- Sechskant am Spindelkopf mit einer Ratsche oder einem Ringmaulschlüssel in Bewegung setzen, bis das Bauteil gelöst ist

STAMMDATEN

GTIN [GTIN]	4021176432651
Ursprungsland	DE
Material	Werkzeugstahl
Baureihe	208
Gewicht Brutto [kg]	2,49 kg
Verpackungsinhalt	1 Stück
Verpackungsgesetz	PAPPE PAP 21
Weltweite Vertriebsfähigkeit gegeben	Ja (REACH, RoHS, POP, PROP65, TSCA)

ANWENDUNGSBILD



DETAILBILD



ERSATZTEILE

- 201-2-T_Traverse
- 208-02-190-P_2 Abzugshaken (Paar)
- 621220_Mechanische Druckspindel | 0,61 kg

2-armiger Laschenabzieher “Economy“ mit osz., höhenvers. Abziehschenkeln, bis 230 mm Spannweite, 150 mm Spanntiefe

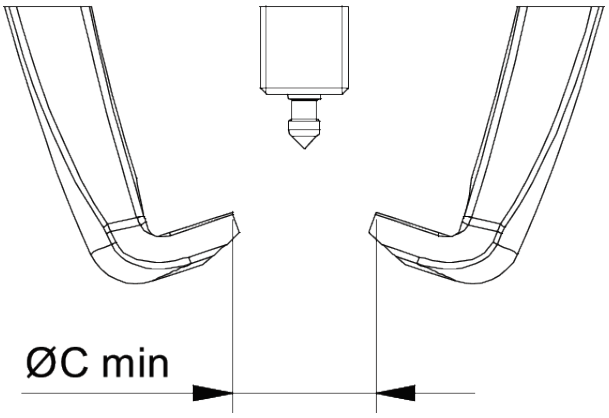

Abkürzung	Attribut	Wert
X	Gesamtbreite [mm]	250 mm
Y	Gesamttiefe [mm]	42 mm
Z	Höhe [mm]	245 mm
A	Spanntiefe Aussenabziehen [mm]	150 mm
S1	Schlüsselweite Betätigungssechskant [mm]	22 mm
Cmin	Spannweite Aussenabziehen (min.) [mm]	0 mm
Cmax	Spannweite Aussenabziehen (max.) [mm]	230 mm
K	Hakenfußstärke an der Spitze (Klauenstärke K) [mm]	4,5 mm
J	Hakenfußbreite (Klauenbreite J) [mm]	20 mm
O	Hakenfußtiefe nutzbar (Klauentiefe nutzbar O) [mm]	20 mm
H	Hakenfußtiefe gesamt (Klauentiefe gesamt H) [mm]	30 mm
L	Klauenstärke gesamt (L+1mm) (Klauenabstand zur Grundfläche) [mm]	13 mm
Tmax	max. Drehmoment [Nm]	50 Nm
Fmax	max. Zugkraft [t]	2,5 t
Fmax	max. Zugkraft [kN]	25 kN

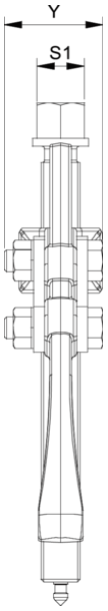

Abkürzung	Attribut	Wert
X	Gesamtbreite [mm]	250 mm
Y	Gesamttiefe [mm]	42 mm
Z	Höhe [mm]	245 mm
A	Spanntiefe Aussenabziehen [mm]	150 mm
S1	Schlüsselweite Betätigungssechskant [mm]	22 mm
Cmin	Spannweite Aussenabziehen (min.) [mm]	0 mm
Cmax	Spannweite Aussenabziehen (max.) [mm]	230 mm
K	Hakenfußstärke an der Spitze (Klauenstärke K) [mm]	4,5 mm
J	Hakenfußbreite (Klauenbreite J) [mm]	20 mm
O	Hakenfußtiefe nutzbar (Klauentiefe nutzbar O) [mm]	20 mm
H	Hakenfußtiefe gesamt (Klauentiefe gesamt H) [mm]	30 mm
L	Klauenstärke gesamt (L+1mm) (Klauenabstand zur Grundfläche) [mm]	13 mm
Tmax	max. Drehmoment [Nm]	50 Nm
Fmax	max. Zugkraft [t]	2,5 t
Fmax	max. Zugkraft [kN]	25 kN

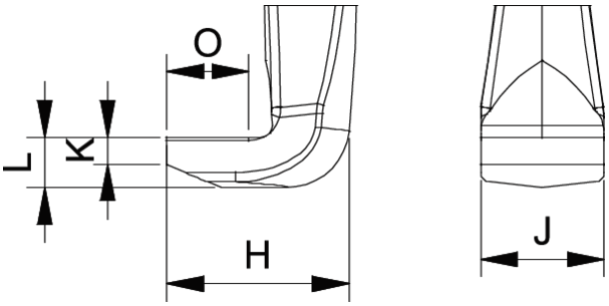

Abkürzung	Attribut	Wert
X	Gesamtbreite [mm]	250 mm
Y	Gesamttiefe [mm]	42 mm
Z	Höhe [mm]	245 mm
A	Spanntiefe Aussenabziehen [mm]	150 mm
S1	Schlüsselweite Betätigungssechskant [mm]	22 mm
Cmin	Spannweite Aussenabziehen (min.) [mm]	0 mm
Cmax	Spannweite Aussenabziehen (max.) [mm]	230 mm
K	Hakenfußstärke an der Spitze (Klauenstärke K) [mm]	4,5 mm
J	Hakenfußbreite (Klauenbreite J) [mm]	20 mm
O	Hakenfußtiefe nutzbar (Klauentiefe nutzbar O) [mm]	20 mm
H	Hakenfußtiefe gesamt (Klauentiefe gesamt H) [mm]	30 mm

L	Klauenstärke gesamt (L+1mm) (Klauenabstand zur Grundfläche) [mm]	13 mm
Tmax	max. Drehmoment [Nm]	50 Nm
Fmax	max. Zugkraft [t]	2,5 t
Fmax	max. Zugkraft [kN]	25 kN

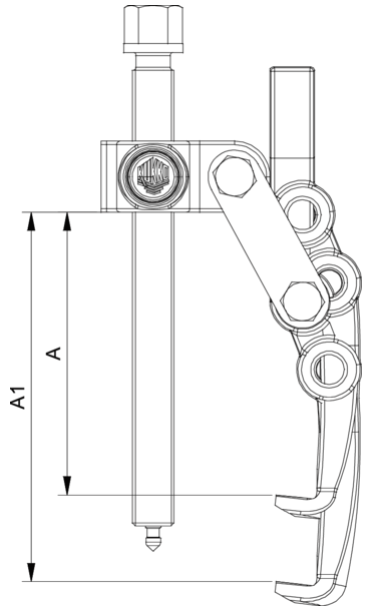

Abkürzung	Attribut	Wert
X	Gesamtbreite [mm]	250 mm
Y	Gesamttiefe [mm]	42 mm
Z	Höhe [mm]	245 mm
A	Spanntiefe Aussenabziehen [mm]	150 mm
S1	Schlüsselweite Betätigungssechskant [mm]	22 mm
Cmin	Spannweite Aussenabziehen (min.) [mm]	0 mm
Cmax	Spannweite Aussenabziehen (max.) [mm]	230 mm
K	Hakenfußstärke an der Spitze (Klauenstärke K) [mm]	4,5 mm
J	Hakenfußbreite (Klauenbreite J) [mm]	20 mm
O	Hakenfußtiefe nutzbar (Klauentiefe nutzbar O) [mm]	20 mm
H	Hakenfußtiefe gesamt (Klauentiefe gesamt H) [mm]	30 mm
L	Klauenstärke gesamt (L+1mm) (Klauenabstand zur Grundfläche) [mm]	13 mm
Tmax	max. Drehmoment [Nm]	50 Nm
Fmax	max. Zugkraft [t]	2,5 t
Fmax	max. Zugkraft [kN]	25 kN