206-2-B 3-armiger Laschenabzieher mit osz., höhenverst. Abziehschenkeln, hydr. Spindel, bis 450 mm Spannweite, 400 mm Spanntiefe



ANWENDUNGSBILD



BESCHREIBUNG

Der schwere, 3-armige Laschenabzieher mit oszillierenden, höhenverstellbaren Abziehschenkeln und fetthydraulischer Spindel wird zum zentrischen Abziehen von großen, besonders festsitzenden Lagern, Zahnrädern und Scheiben in allen gängigen Größen für Handwerk, Industrie und Werkstatt genutzt. Die fetthydraulische Spindel erreicht eine mittlere Zugkraft von maximal 12 t. Damit lässt sich jedes Bauteil lösen, das auf einer Welle sitzt und von außen frei zugänglich ist. Für Abziehvorgänge mit Zugkraft bis zu 10 t und/oder bei beengten Platzverhältnissen kann die mechanische Spindel genutzt werden. Die oszillierenden Abziehschenkel passen sich jeder Einbausituation an und sind durch die Verstellmöglichkeit der Spanntiefe universell einsetzbar. Je nach Ausführung unterscheidet sich die Klauenform. Die 3-Armigkeit garantiert eine gleichmäßige Lastverteilung und dadurch einen besonders sicheren Halt am abzuziehenden Teil.

EINSATZBEREICH

Zum zentrischen Abziehen von großen, besonders festsitzenden Lagern, Zahnrädern und Scheiben in allen gängigen Größen für Handwerk, Industrie und Werkstatt.

BENEFIT

- Verstellbare Abziehschenkel zur individuellen Anpassung der Spanntiefe
- Oszillierende Abziehschenkel bieten vielfältige Einstellungsmöglichkeiten
- Abziehschenkel mit unterschiedlicher Klauenform für ein flexibles Arbeiten
- Klauenende mit Schlitz bietet Halt für Schraube zur zusätzlichen Unterstützung beim Abziehen
- Fetthydraulische Spindel garantiert ein leichtes und kontrolliertes Abziehen von besonders festsitzenden Teilen bei geringem Kraftaufwand
- Bei begrenzten Raumverhältnissen, die einen direkten Zugang zum Bauteil erfordern, kann die mechanische Spindel eingesetzt werden
- Mechanische Spindel verfügt über eine drehbare Spindelspitze zum sicheren Aufsetzen auf glatten Oberflächen und bei Zentrierungen
- Sicheres Aufsetzen der Spindel durch drehbare Spindelspitze sowohl auf glatten Oberflächen als auch bei Zentrierungen (Switch Technology)
- 3-Armigkeit sorgt für eine gleichmäßige Kraftverteilung und ermöglicht größere Abziehkräfte
- Abrutschsicherung am Spindelkopf für sicheres Arbeiten mit Schraubenschlüssel
- Spindelauslauf zum Schutz des Gewindes

BEDIENUNG

- Abziehschenkel von außen an das abzuziehende Teil ansetzen
- Klauen unter das Bauteil schwenken
- Sechskant am Spindelkopf mit einer Ratsche oder einem Ringmaulschlüssel betätigen
- Hydraulikspindel nachsetzen, bis das Bauteil gelöst ist

STAMMDATEN

GTIN [GTIN]	4021176886126
Ursprungsland	DE
Material	Werkzeugstahl
Baureihe	206-B
Gewicht Brutto [kg]	9,42 kg
Verpackungsinhalt	1 Stück
Verpackungsgesetz	PAPPE PAP 21
Weltweite Vertriebsfähigkeit gegeben	Ja (REACH, RoHS, POP, PROP65, TSCA)

ERSATZTEILE

- 202-3-T_Traverse
- 206-2-400-S_3 Abziehschenkeln (Satz)
- 626400_Mechanische Druckspindel | 1,66 kg
- 8-0-626_Hydraulikspindel | 1,94 kg

3-armiger Laschenabzieher mit osz., höhenverst. Abziehschenkeln, hydr. Spindel, bis 450 mm Spannweite, 400 mm Spanntiefe

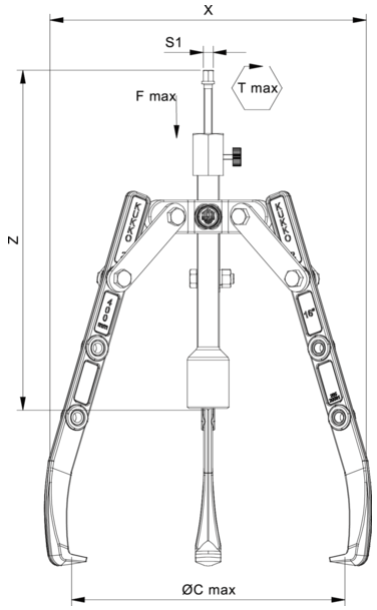

Abkürzung	Attribut	Wert
X	Gesamtbreite [mm]	496 mm
Y	Gesamttiefe [mm]	496 mm
Z	Höhe [mm]	480 mm
A	Spanntiefe Aussenabziehen [mm]	400 mm
S1	Schlüsselweite Betätigungssechskant [mm]	12 mm
Cmin	Spannweite Aussenabziehen (min.) [mm]	0 mm
Cmax	Spannweite Aussenabziehen (max.) [mm]	450 mm
A6	Spanntiefe Aussenabziehen A6 (hydraulisch) [mm]	350 mm
K	Hakenfußstärke an der Spitze (Klauenstärke K) [mm]	5 mm
J	Hakenfußbreite (Klauenbreite J) [mm]	30 mm
O	Hakenfußtiefe nutzbar (Klauentiefe nutzbar O) [mm]	23 mm
H	Hakenfußtiefe gesamt (Klauentiefe gesamt H) [mm]	46 mm
L	Klauenstärke gesamt (L+1mm) (Klauenabstand zur Grundfläche) [mm]	20 mm
Tmax	max. Drehmoment [Nm]	20 Nm
Fmax	max. Zugkraft [t]	12 t
Fmax	max. Zugkraft [kN]	120 kN

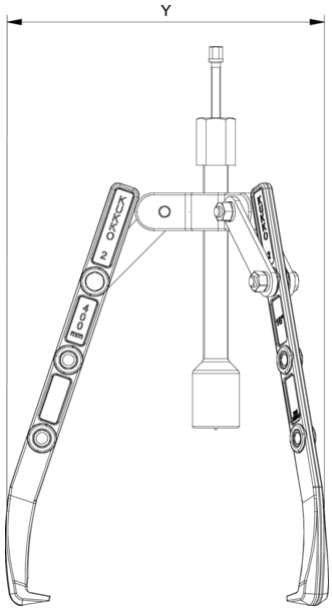

Abkürzung	Attribut	Wert
X	Gesamtbreite [mm]	496 mm
Y	Gesamttiefe [mm]	496 mm
Z	Höhe [mm]	480 mm
A	Spanntiefe Aussenabziehen [mm]	400 mm
S1	Schlüsselweite Betätigungssechskant [mm]	12 mm
Cmin	Spannweite Aussenabziehen (min.) [mm]	0 mm
Cmax	Spannweite Aussenabziehen (max.) [mm]	450 mm
A6	Spanntiefe Aussenabziehen A6 (hydraulisch) [mm]	350 mm
K	Hakenfußstärke an der Spitze (Klauenstärke K) [mm]	5 mm
J	Hakenfußbreite (Klauenbreite J) [mm]	30 mm
O	Hakenfußtiefe nutzbar (Klauentiefe nutzbar O) [mm]	23 mm
H	Hakenfußtiefe gesamt (Klauentiefe gesamt H) [mm]	46 mm
L	Klauenstärke gesamt (L+1mm) (Klauenabstand zur Grundfläche) [mm]	20 mm
Tmax	max. Drehmoment [Nm]	20 Nm
Fmax	max. Zugkraft [t]	12 t
Fmax	max. Zugkraft [kN]	120 kN

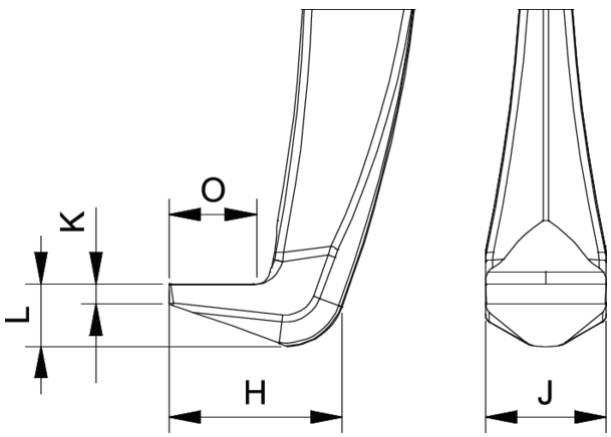

Abkürzung	Attribut	Wert
X	Gesamtbreite [mm]	496 mm
Y	Gesamttiefe [mm]	496 mm
Z	Höhe [mm]	480 mm
A	Spanntiefe Aussenabziehen [mm]	400 mm

S1	Schlüsselweite Betätigungssechskant [mm]	12 mm
Cmin	Spannweite Aussenabziehen (min.) [mm]	0 mm
Cmax	Spannweite Aussenabziehen (max.) [mm]	450 mm
A6	Spanntiefe Aussenabziehen A6 (hydraulisch) [mm]	350 mm
K	Hakenfußstärke an der Spitze (Klauenstärke K) [mm]	5 mm
J	Hakenfußbreite (Klauenbreite J) [mm]	30 mm
O	Hakenfußtiefe nutzbar (Klauentiefe nutzbar O) [mm]	23 mm
H	Hakenfußtiefe gesamt (Klauentiefe gesamt H) [mm]	46 mm
L	Klauenstärke gesamt (L+1mm) (Klauenabstand zur Grundfläche) [mm]	20 mm
Tmax	max. Drehmoment [Nm]	20 Nm
Fmax	max. Zugkraft [t]	12 t
Fmax	max. Zugkraft [kN]	120 kN

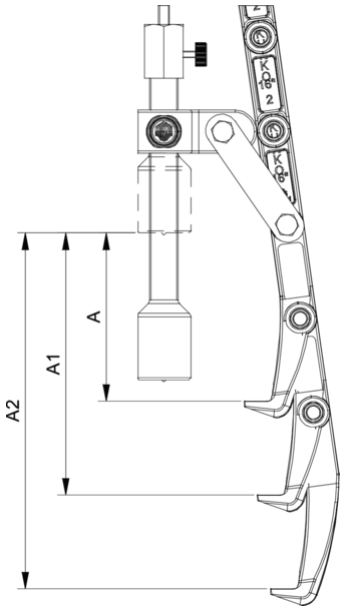

Abkürzung	Attribut	Wert
X	Gesamtbreite [mm]	496 mm
Y	Gesamttiefe [mm]	496 mm
Z	Höhe [mm]	480 mm
A	Spanntiefe Aussenabziehen [mm]	400 mm
S1	Schlüsselweite Betätigungssechskant [mm]	12 mm
Cmin	Spannweite Aussenabziehen (min.) [mm]	0 mm
Cmax	Spannweite Aussenabziehen (max.) [mm]	450 mm
A6	Spanntiefe Aussenabziehen A6 (hydraulisch) [mm]	350 mm
K	Hakenfußstärke an der Spitze (Klauenstärke K) [mm]	5 mm
J	Hakenfußbreite (Klauenbreite J) [mm]	30 mm
O	Hakenfußtiefe nutzbar (Klauentiefe nutzbar O) [mm]	23 mm
H	Hakenfußtiefe gesamt (Klauentiefe gesamt H) [mm]	46 mm
L	Klauenstärke gesamt (L+1mm) (Klauenabstand zur Grundfläche) [mm]	20 mm
Tmax	max. Drehmoment [Nm]	20 Nm
Fmax	max. Zugkraft [t]	12 t
Fmax	max. Zugkraft [kN]	120 kN

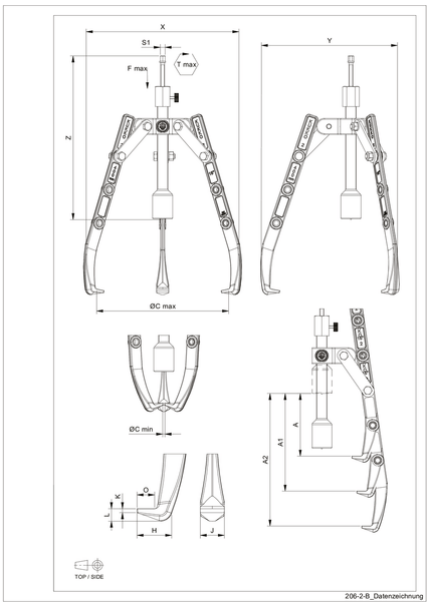

Abkürzung	Attribut	Wert
X	Gesamtbreite [mm]	496 mm
Y	Gesamttiefe [mm]	496 mm
Z	Höhe [mm]	480 mm
A	Spanntiefe Aussenabziehen [mm]	400 mm
S1	Schlüsselweite Betätigungssechskant [mm]	12 mm
Cmin	Spannweite Aussenabziehen (min.) [mm]	0 mm
Cmax	Spannweite Aussenabziehen (max.) [mm]	450 mm
A6	Spanntiefe Aussenabziehen A6 (hydraulisch) [mm]	350 mm
K	Hakenfußstärke an der Spitze (Klauenstärke K) [mm]	5 mm
J	Hakenfußbreite (Klauenbreite J) [mm]	30 mm
O	Hakenfußtiefe nutzbar (Klauentiefe nutzbar O) [mm]	23 mm
H	Hakenfußtiefe gesamt (Klauentiefe gesamt H) [mm]	46 mm
L	Klauenstärke gesamt (L+1mm) (Klauenabstand zur Grundfläche) [mm]	20 mm
Tmax	max. Drehmoment [Nm]	20 Nm
Fmax	max. Zugkraft [t]	12 t

Fmax	max. Zugkraft [kN]	120 kN