Kunststof geluiddemper | Mondolfo Ferro FSK 01

Mondolfo Ferro Helper HSA21 · 2019 · Overzichtstekening · positie 12

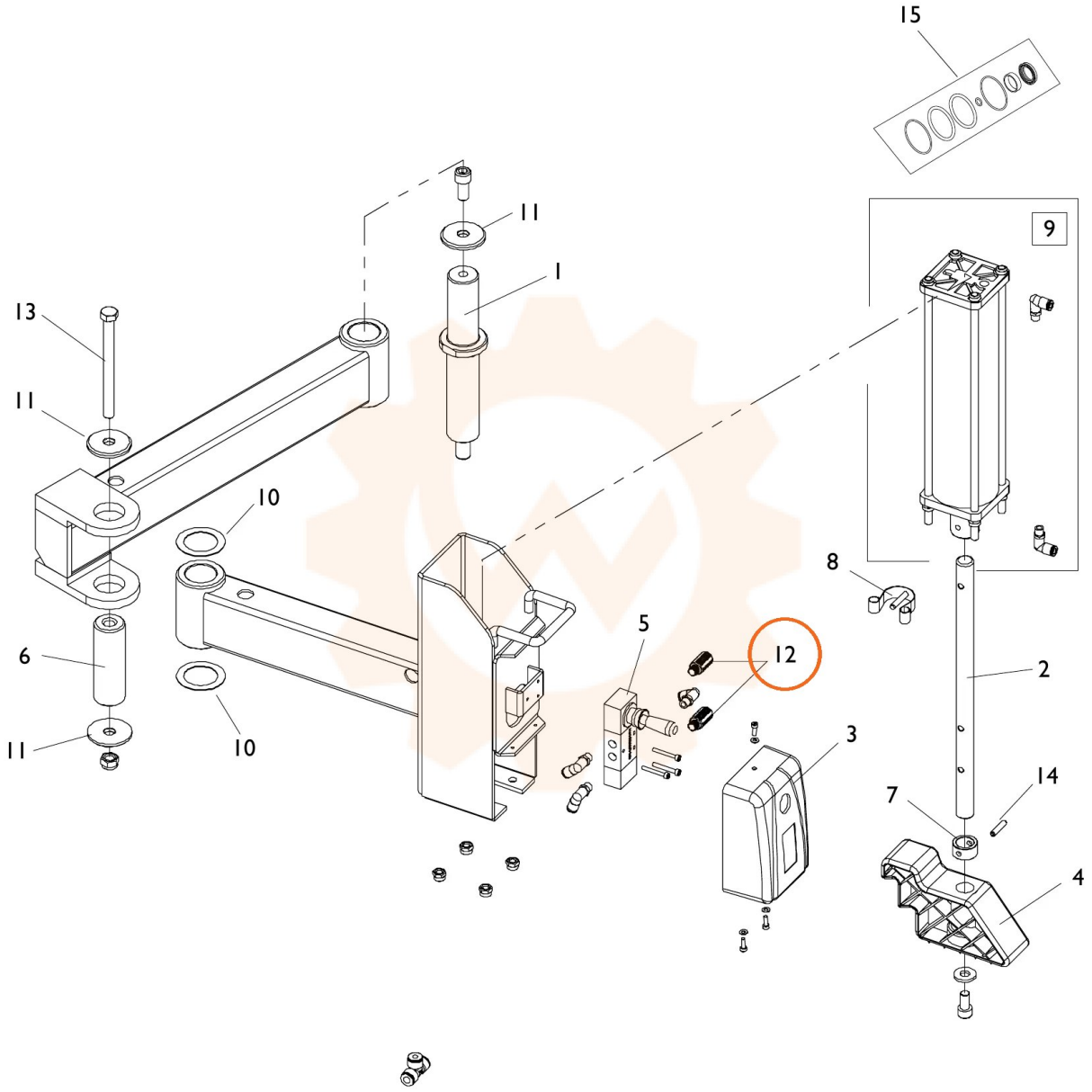
15
11
1
13
11
10
6
11
10
5
12
3
9
8
2
14
7
4