Cilinder achterflens D. 90 | Mondolfo Ferro 3009470B

Mondolfo Ferro SL PR 80-A · 2024 · Overzichtstekening · positie 41

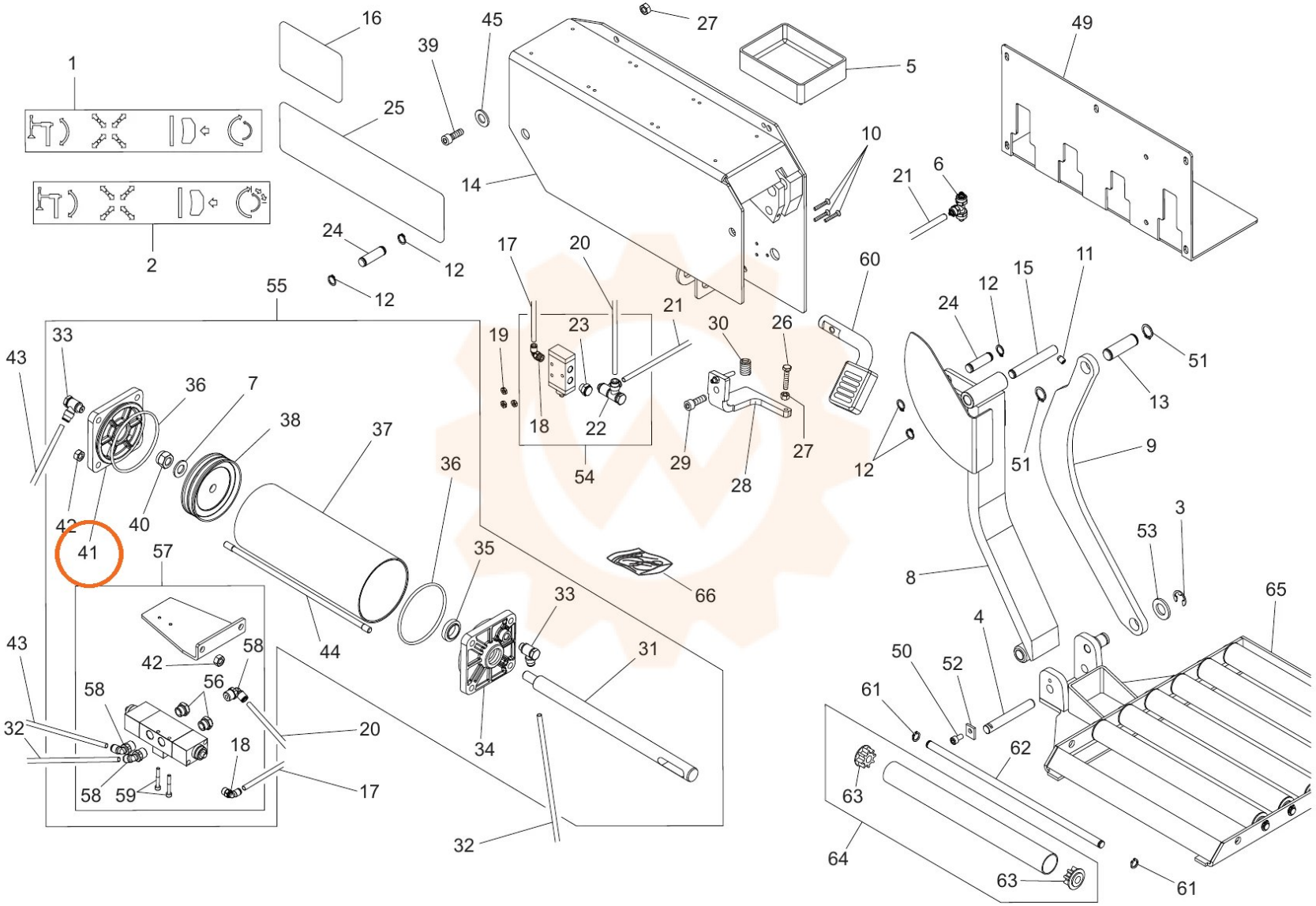
1
2
16
25
39
45
27
5
49
10
14
21
6
24
12
12
17
20
60
15
11
55
21
23
30
26
24
12
51
33
19
13
43
36
7
38
37
18
22
29
27
12
51
9
54
28
36
42
40
41
57
35
3
53
8
66
65
33
4
43
58
42
44
31
50
52
58
56
61
32
20
18
34
62
58
59
17
63
32
64
63
61