Inbusbout M6 x 16 | Mondolfo Ferro 2-02378

Mondolfo Ferro Trigon Top Vision · 2024 · Overzichtstekening · positie 5 (2 keer op deze tekening)

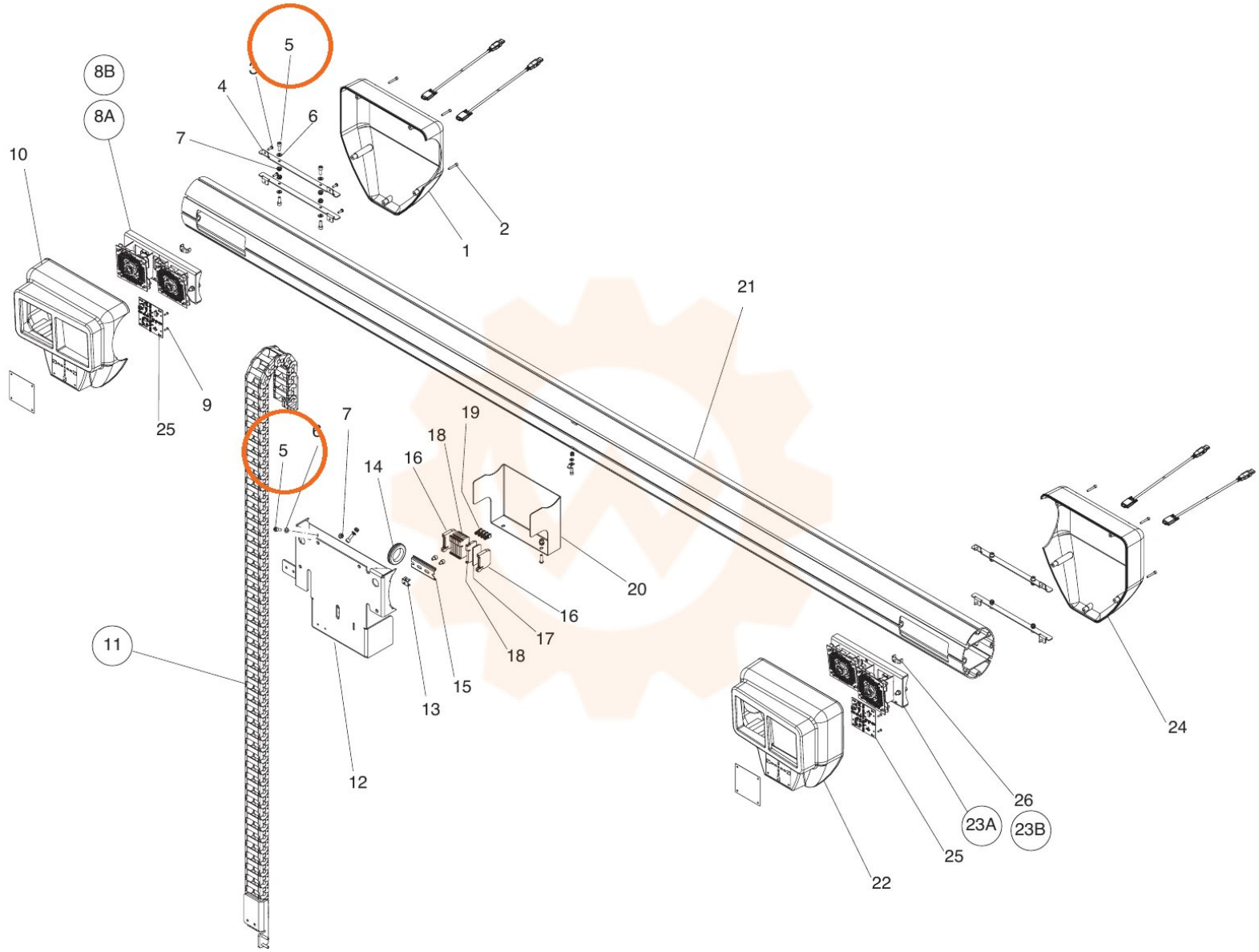
5
8B
4
8A
6
7
10
2
1
21
9
25
7
19
18
5
14
16
20
16
17
18
11
15
13
24
12
26
23A
23B
25
22