Moer M5 | Mondolfo Ferro 2-00144

Mondolfo Ferro Pfu Adv HT · 2026 · Overzichtstekening · positie 16

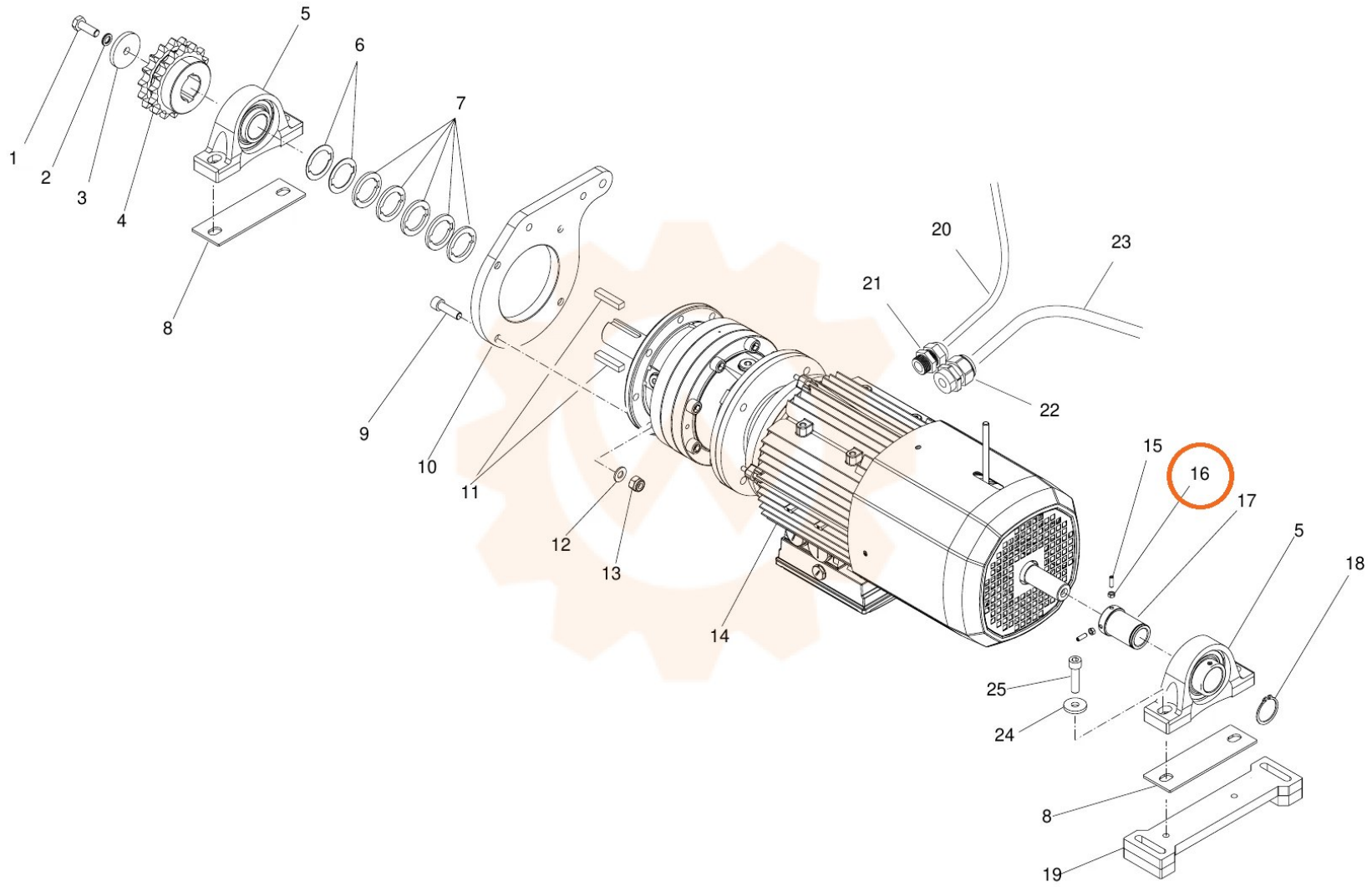
1
2
3
4
5
6
7
8
9
10
11
12
13
14
15
16
17
18
19
20
21
22
23
24
25