# GRUPPO CASSONE NEW
# NEW FRAME GROUP

**IN PRODUZIONE DA GENNAIO 2019**
**PRODUCTION SINCE JANUARY 2019**

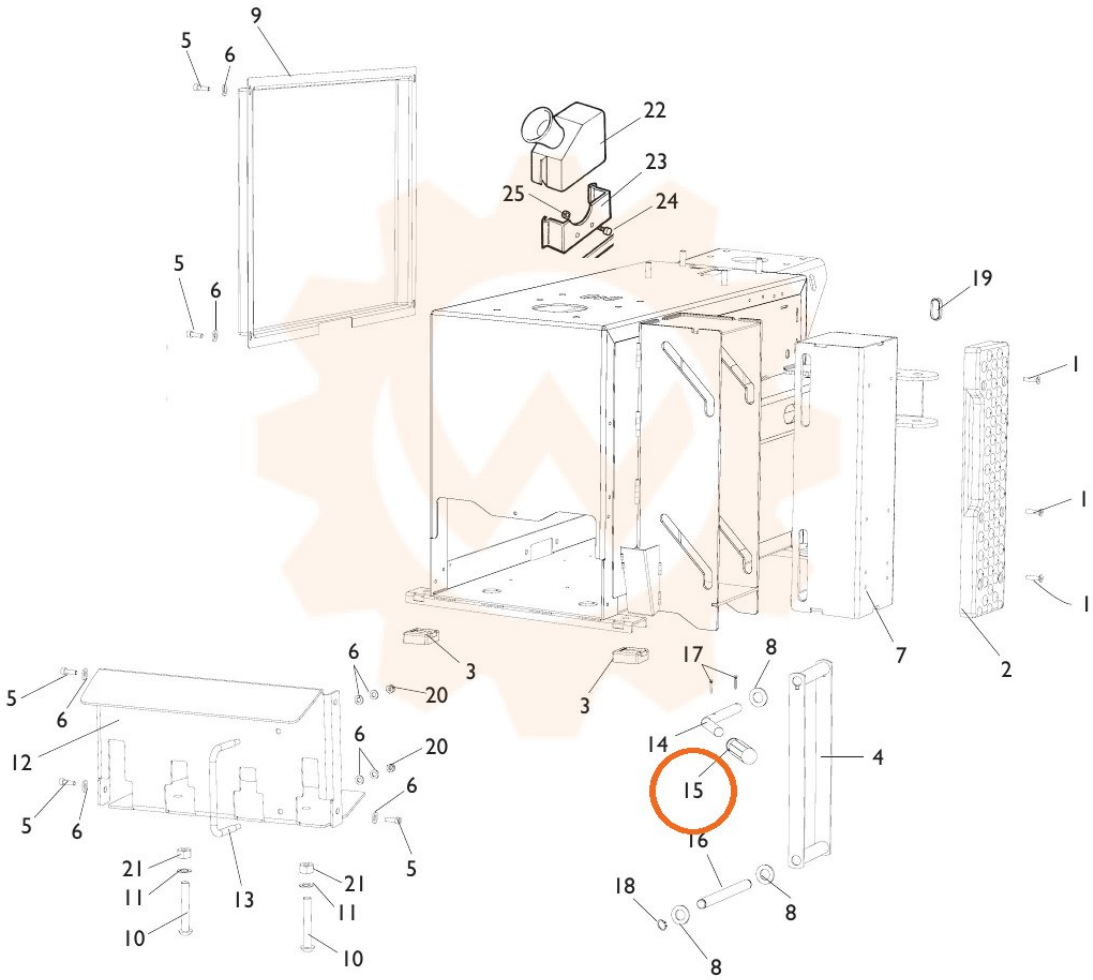


TORNA AL COMPLESSIVO
RETURNS TO OVERALL