Verbindingsklem | Mondolfo Ferro TC-E-5110025

Mondolfo Ferro Titan PI 235HC B · 2025 · Overzichtstekening · positie 6

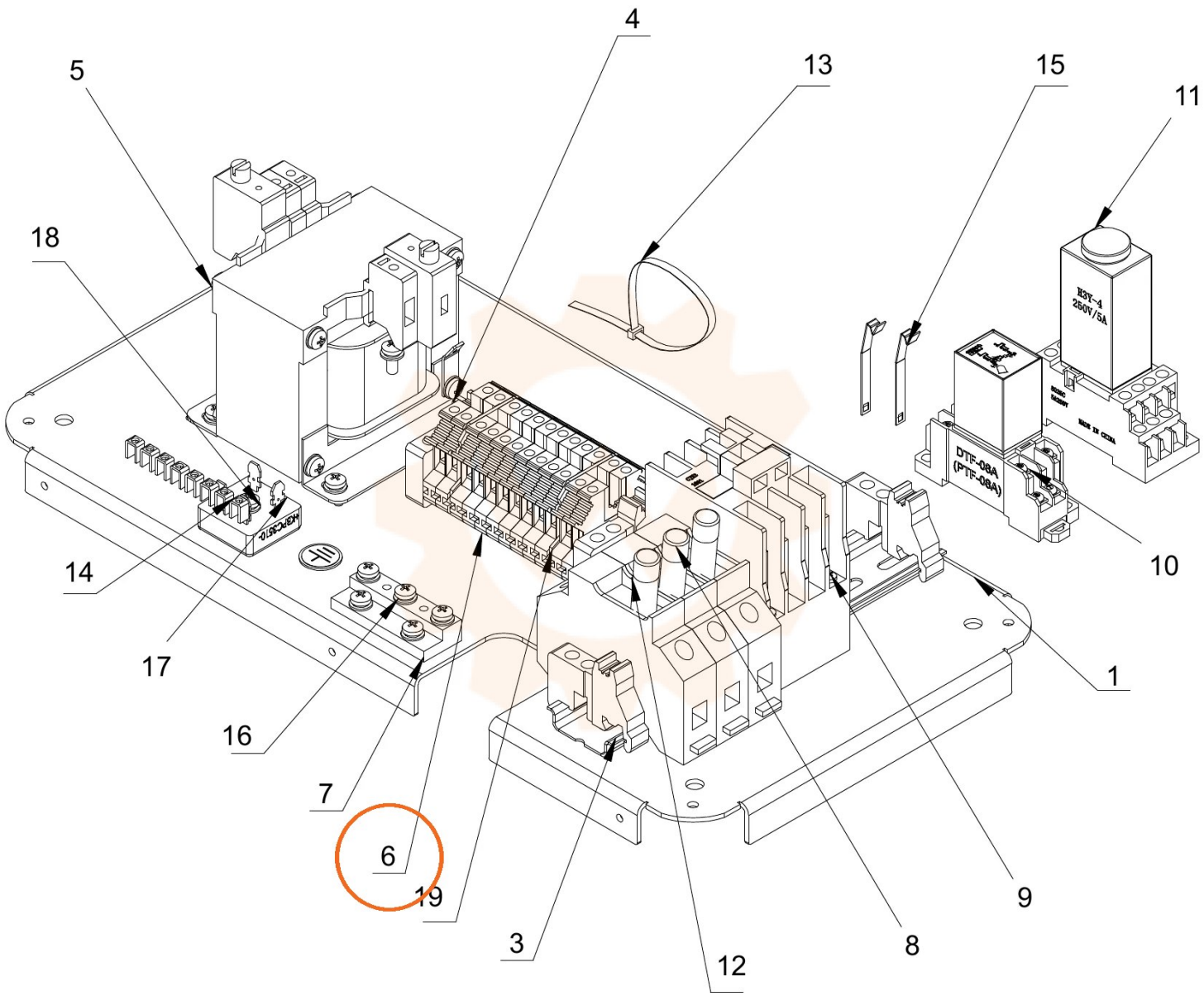
4
5
13
15
11
18
10
14
17
1
16
7
6
19
9
3
8
12