Steun | Mondolfo Ferro 4-106181C

Mondolfo Ferro AS988 Easy Fit · 2017 · Tekening 12 · positie 24

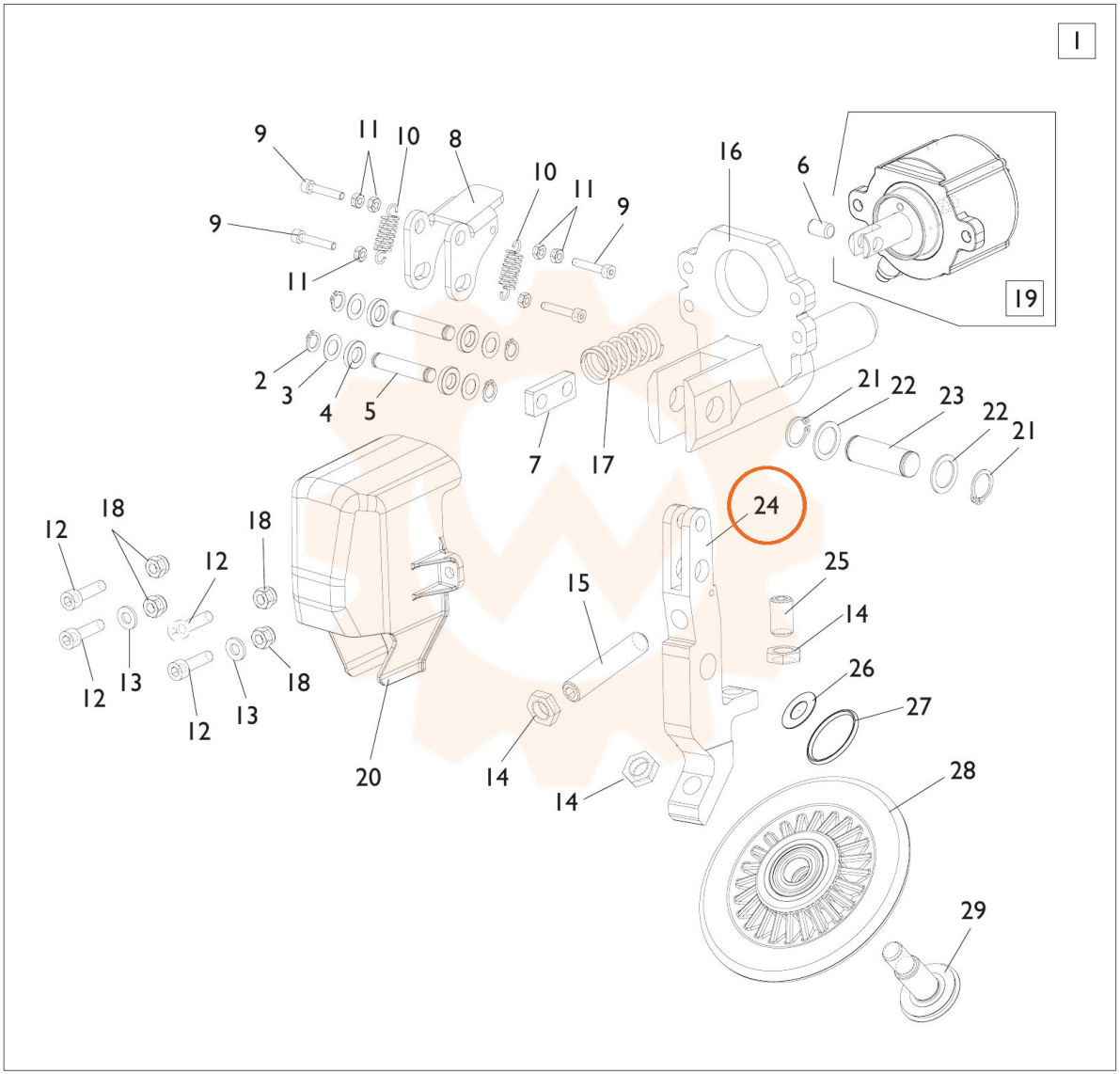
1
9
11
10
8
10
11
9
16
6
9
11
19
2
3
4
5
7
17
21
22
23
22
21
24
12
18
18
12
25
15
14
12
13
18
26
27
12
13
20
14
14
28
29