Zeskantmoer M14 | Mondolfo Ferro 2-00941

Mondolfo Ferro Aquila Audax · 2021 · Tekening 23 · positie 12

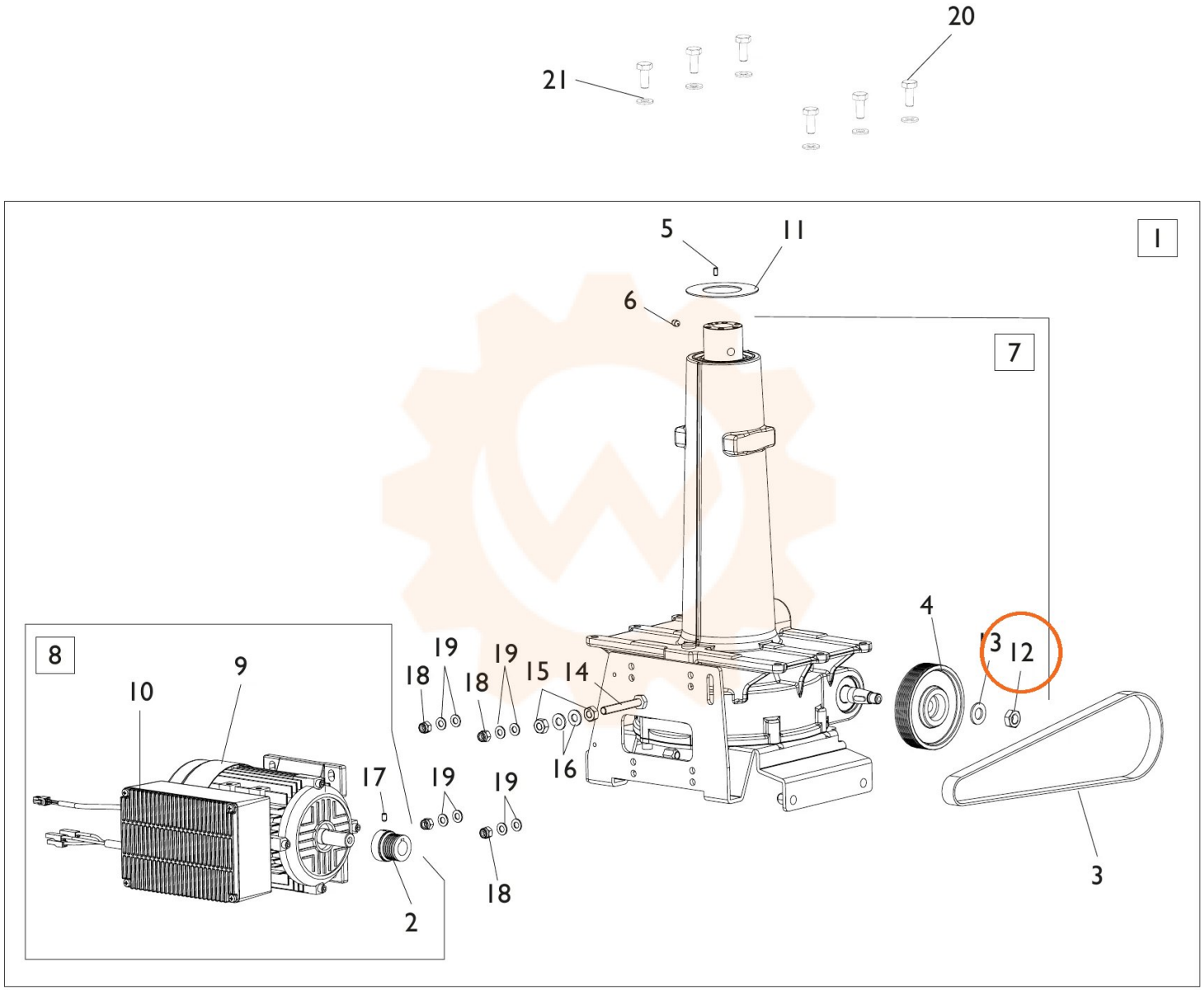
20
21
5
11
1
6
7
4
13
12
8
9
10
19
18
19
18
15
14
16
17
19
19
18
2
3