C-8R-1A00000

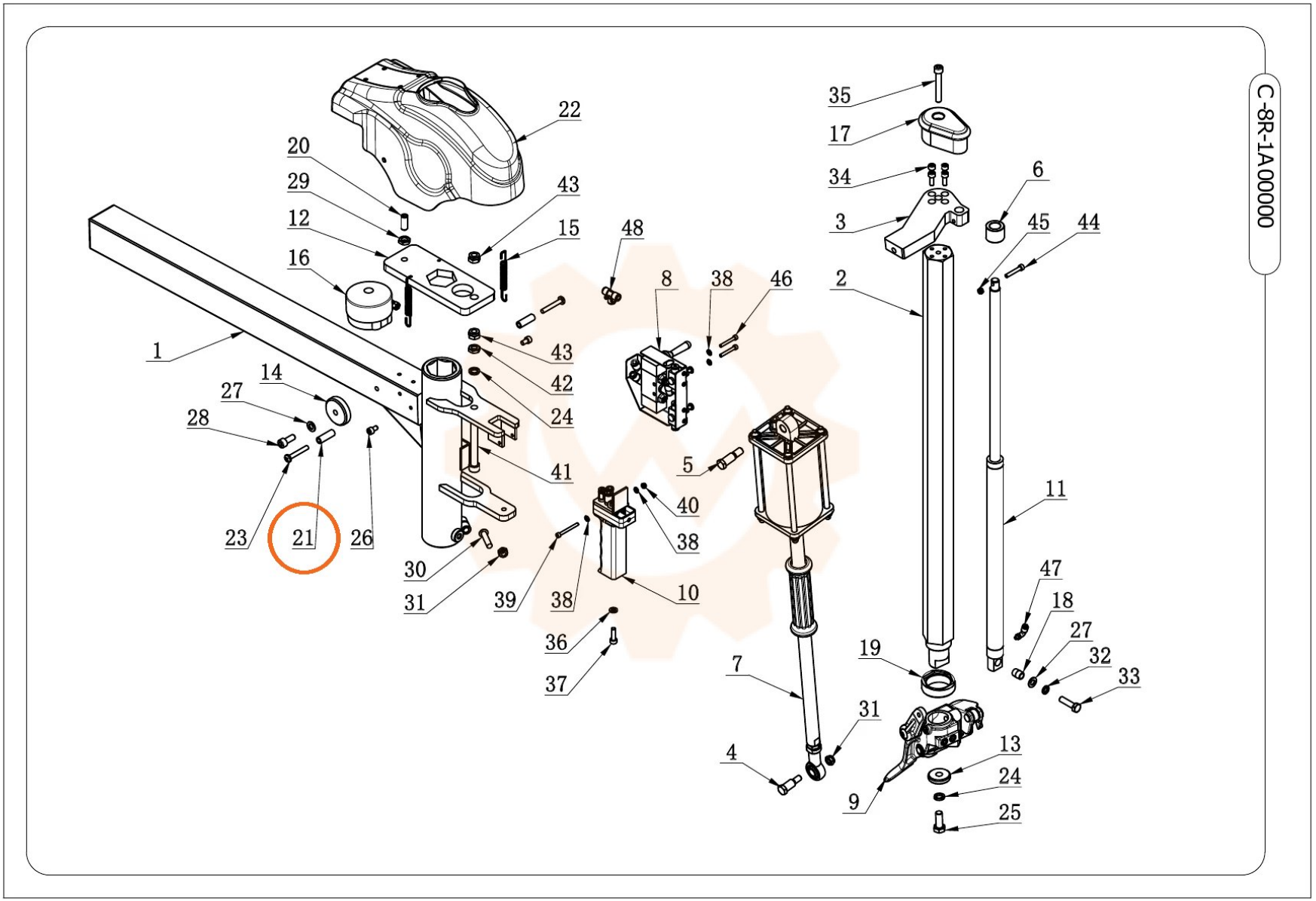
22
20
29
12
16
43
15
48
1
43
42
24
8
38
46
2
35
17
34
6
3
45
44
14
27
28
41
5
40
38
11
23
21
26
30
31
39
38
10
47
18
27
32
33
36
37
7
19
31
4
13
24
9
25