Pen | Mondolfo Ferro 362565B

Mondolfo Ferro 8-33100176 · 2024 · Overzichtstekening · positie 5

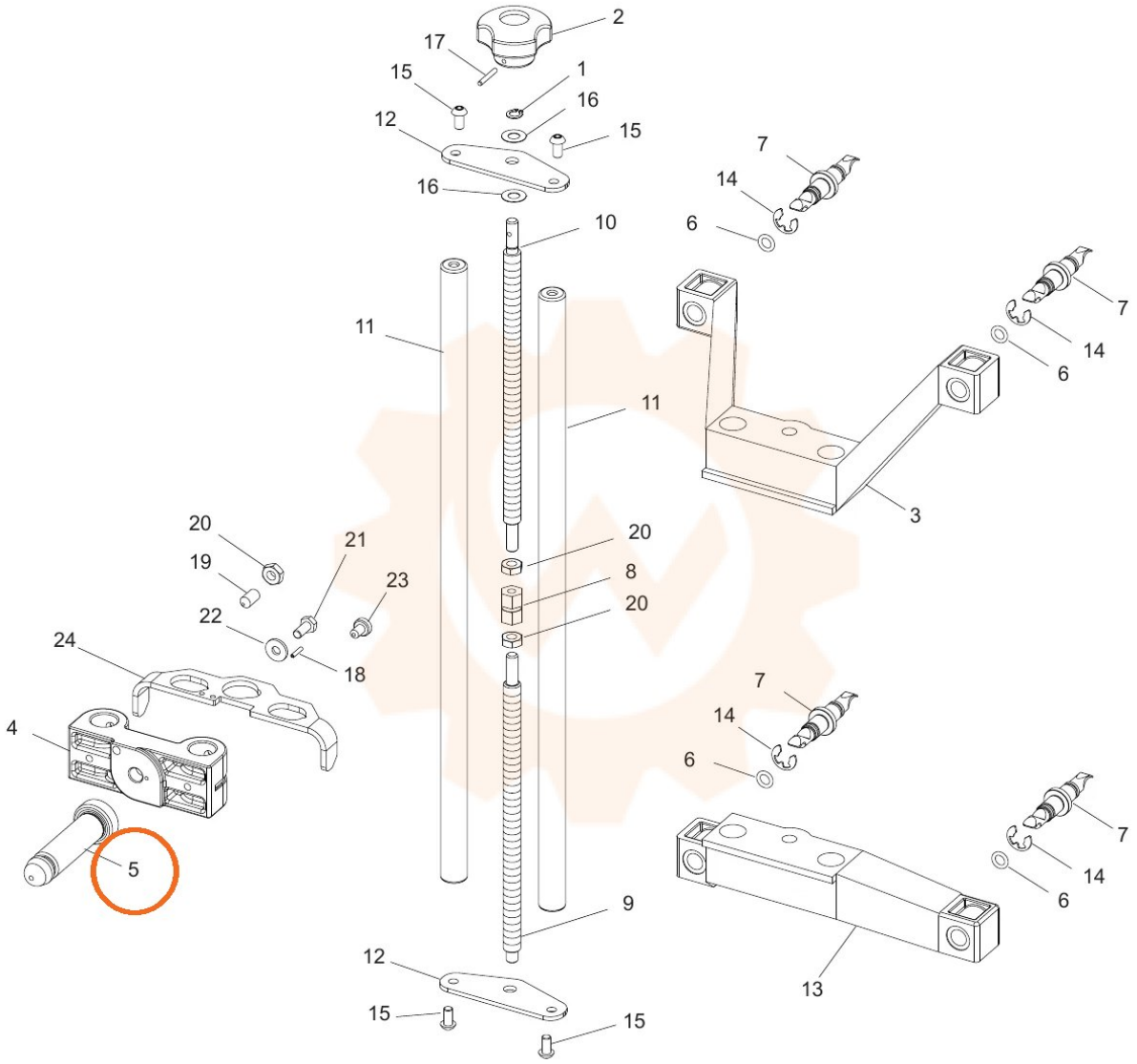
2
17
15
1
16
12
15
16
10
7
14
6
11
11
7
14
6
3
20
21
19
23
22
20
8
20
18
24
4
5
7
14
6
9
7
14
6
12
13
15
15