Plaat | Mondolfo Ferro TB-J-0520104

Mondolfo Ferro WL80 CW · 2021 · Overzichtstekening · positie 16

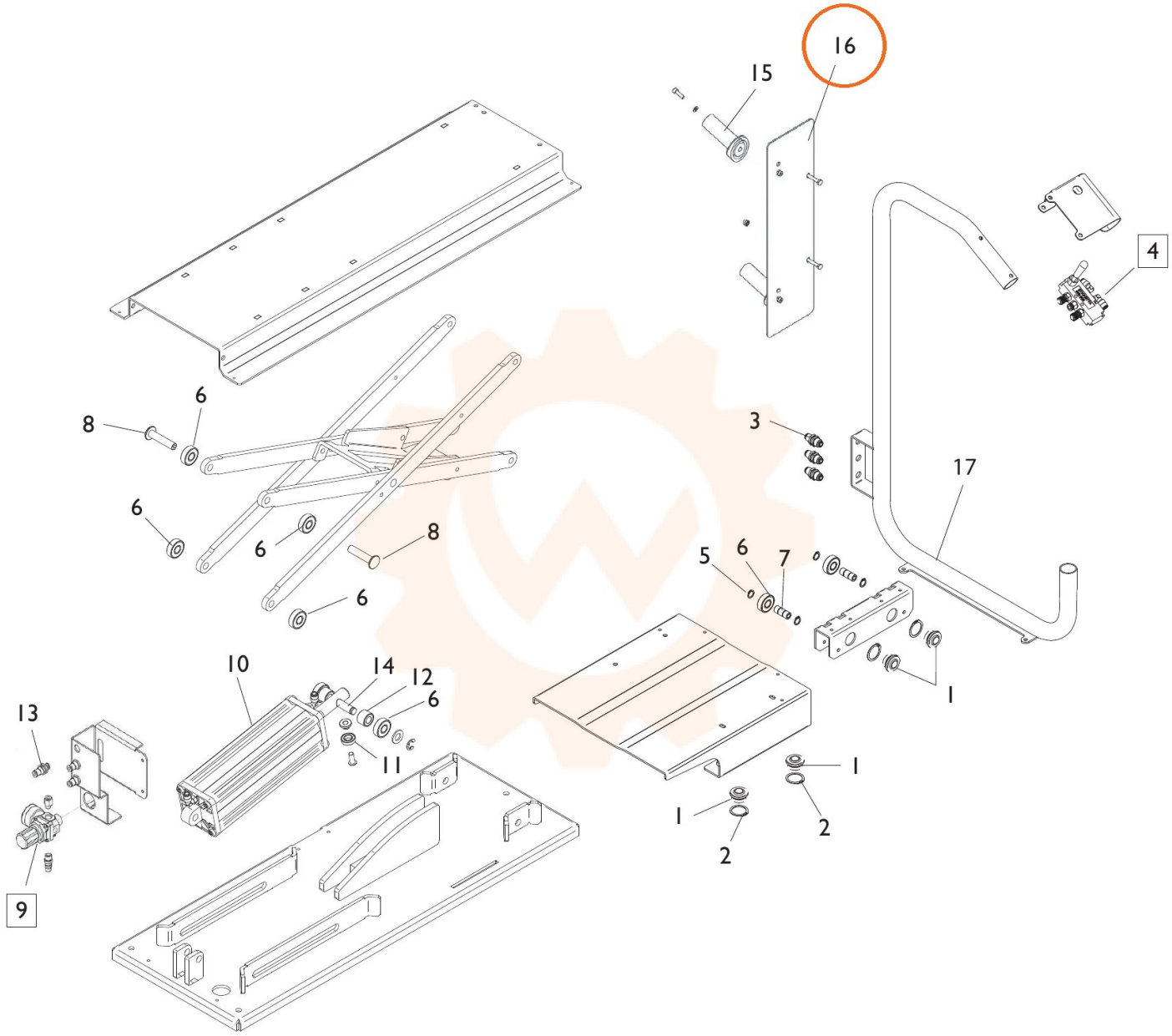
16
15
4
3
17
6
8
6
6
8
6
5
6
7
1
10
14
12
6
13
11
1
1
2
2
9