Borgmoer M10 | Mondolfo Ferro 2-01019

Mondolfo Ferro TITANX575C · 2020 · Tekening 31 · positie 7

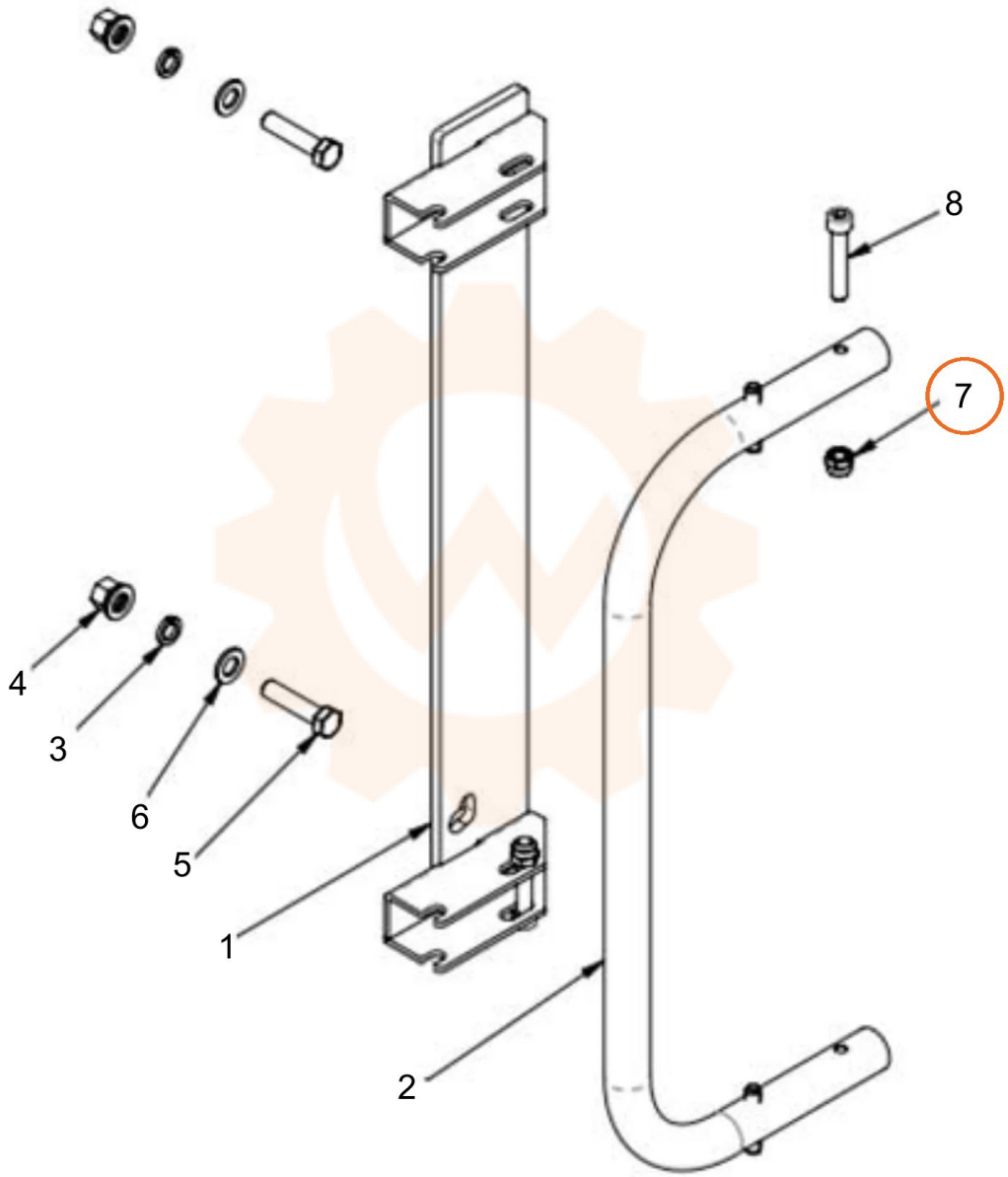
8
7
4
3
6
5
1
2