Bus | Mondolfo Ferro 4-328621

Mondolfo Ferro Titan P240 EX · 2007 · Tekening 5 · positie 506

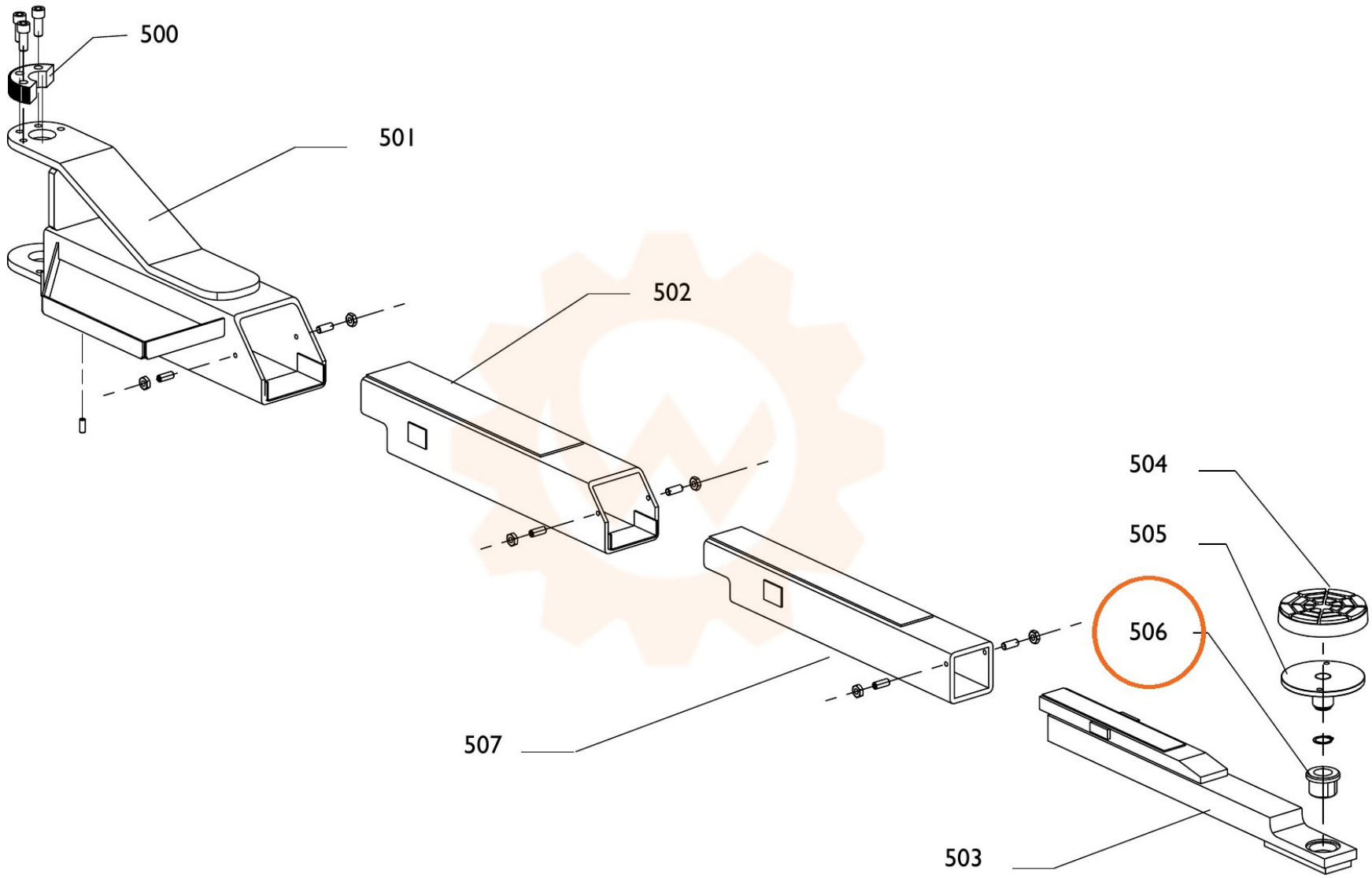
500
501
502
504
505
506
507
503