Knop | Mondolfo Ferro 356891A

Mondolfo Ferro Trigon 648 · 2016 · Tekening 37 · positie 5

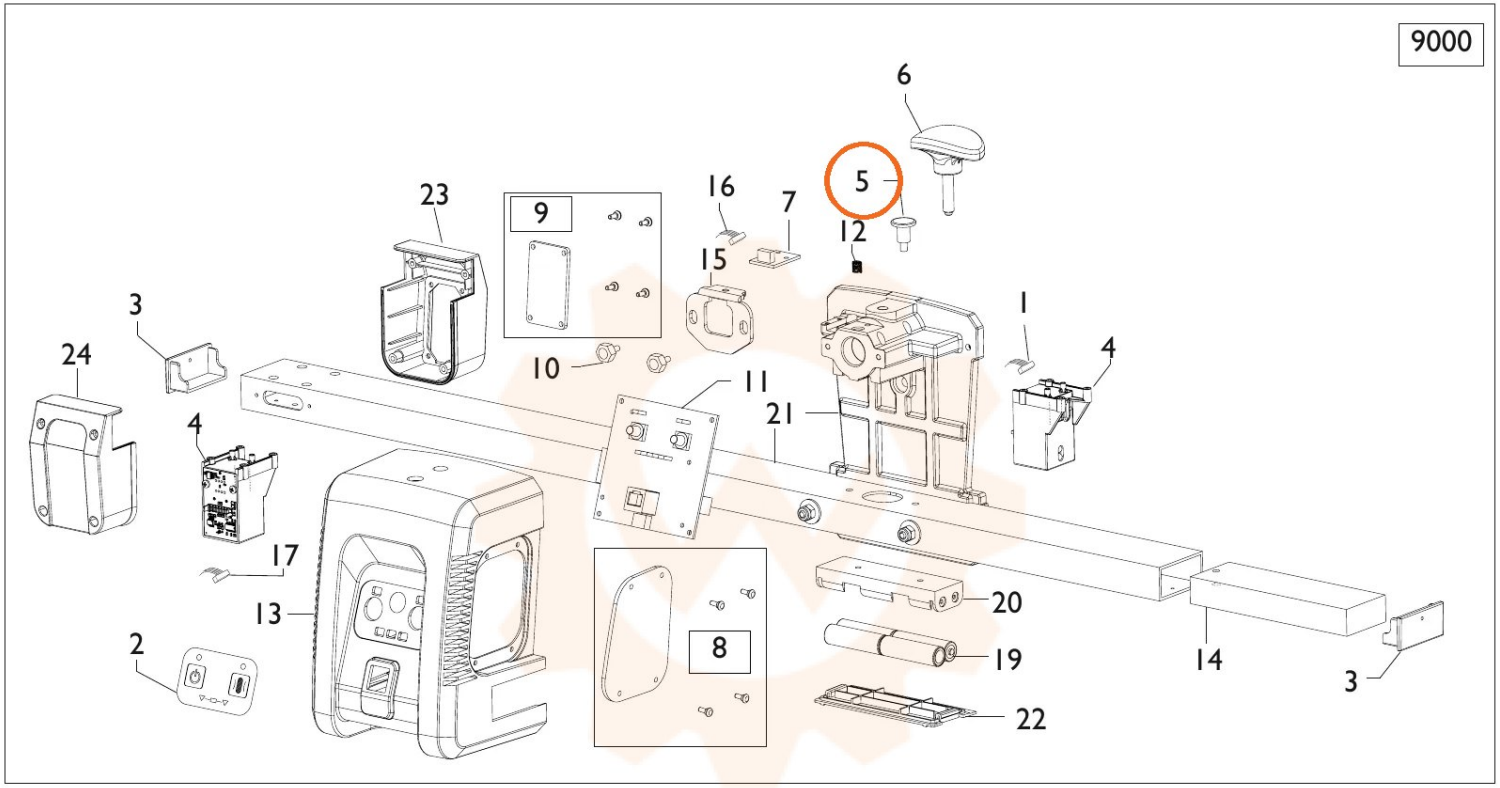
9000
6
5
23
9
16
7
12
15
3
1
4
24
10
11
21
4
17
13
2
8
20
19
14
3
22
18