Sensor | Mondolfo Ferro 4-118066

Mondolfo Ferro Trb Roller 10 Trb Roller 20 · 2020 · Tekening 7 · positie 8

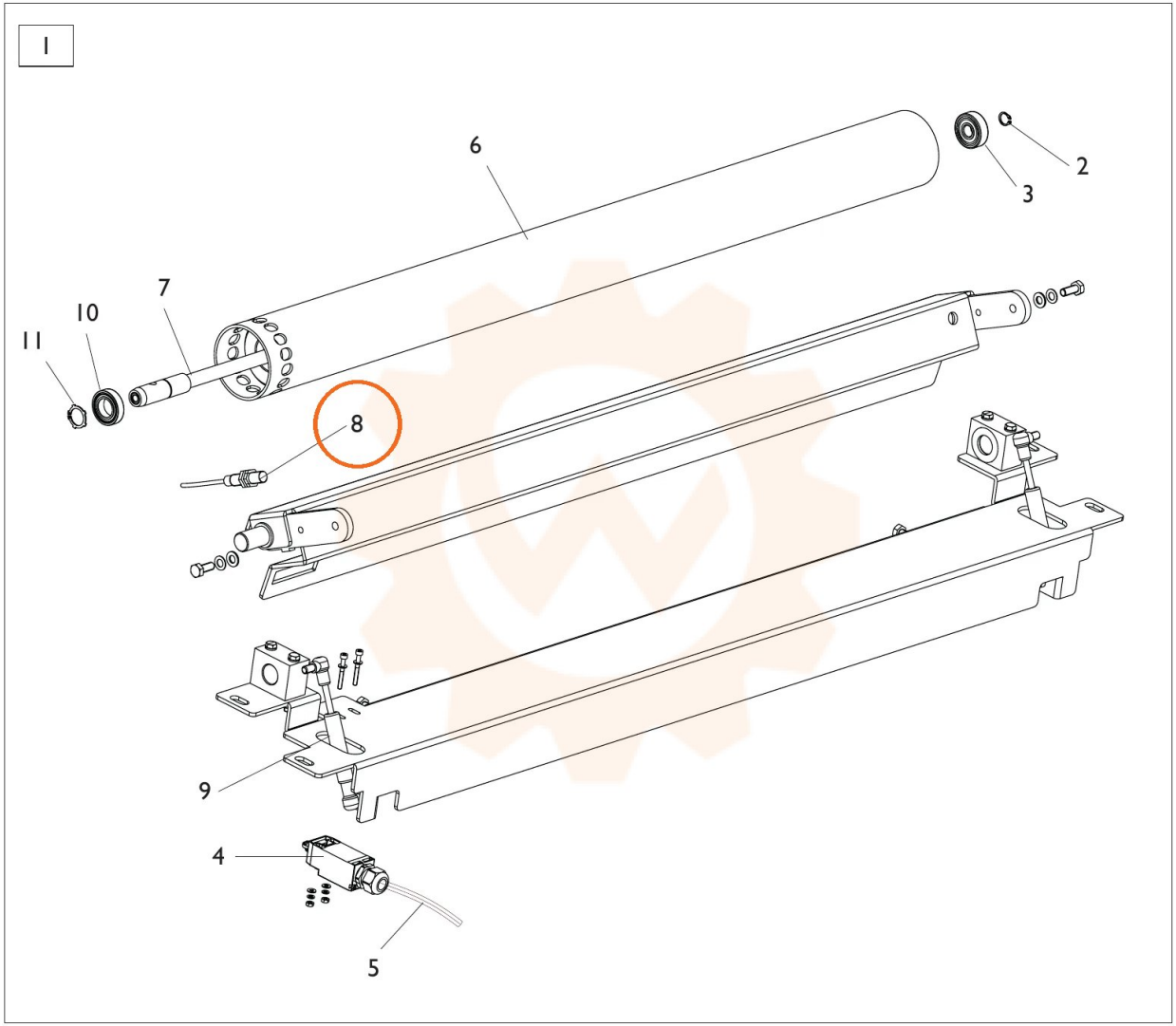
1
6
2
3
7
10
11
8
9
4
5