# Steun voor spanbout | Mondolfo Ferro 4-111088

Mondolfo Ferro TB120 · 2020 · Tekening 4 · positie 26

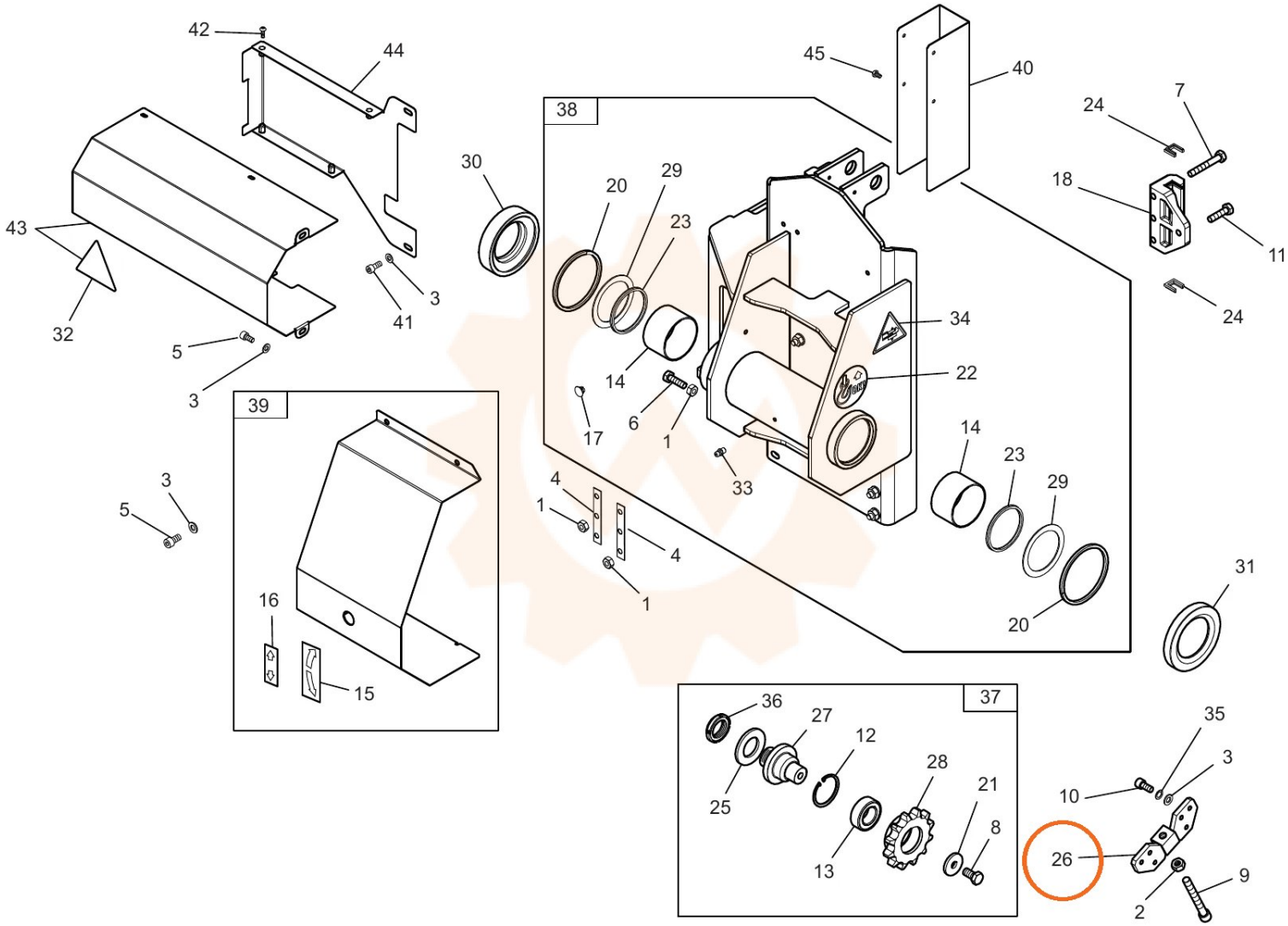
42
44
43
32
5
3
41
3
39
3
5
16
15
38
30
20
29
23
14
6
17
1
33
4
1
4
1
45
40
24
7
18
11
24
34
22
14
23
29
20
31
37
36
27
12
28
21
8
25
13
35
3
10
26
9
2