Bovenbekbescherming | Mondolfo Ferro 4-145269

Mondolfo Ferro Clamp ON Tyre · 2025 · Overzichtstekening · positie 4

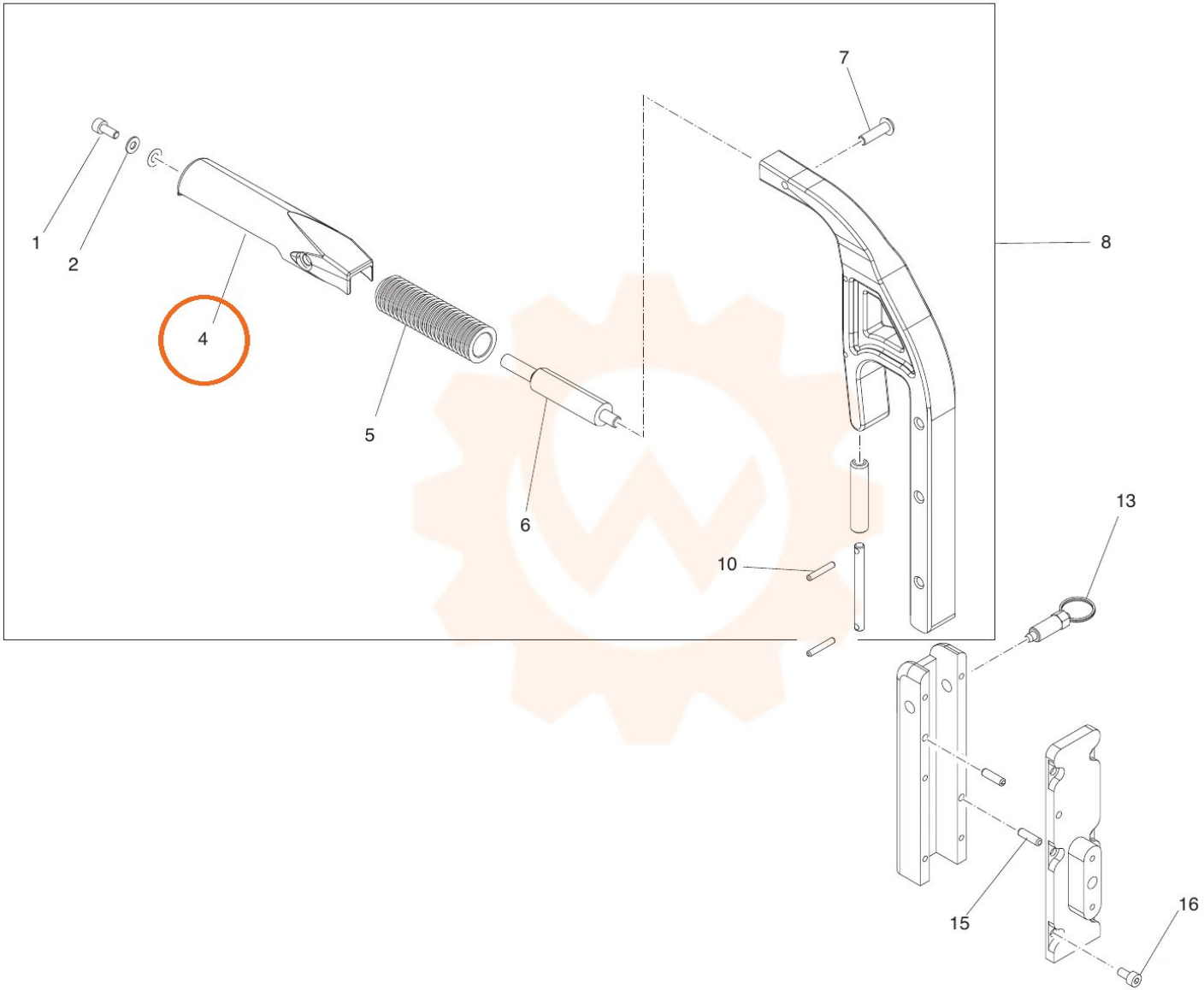
1
2
4
5
6
7
8
10
13
15
16