GRUPPO UTENSILE
TOOL GROUP

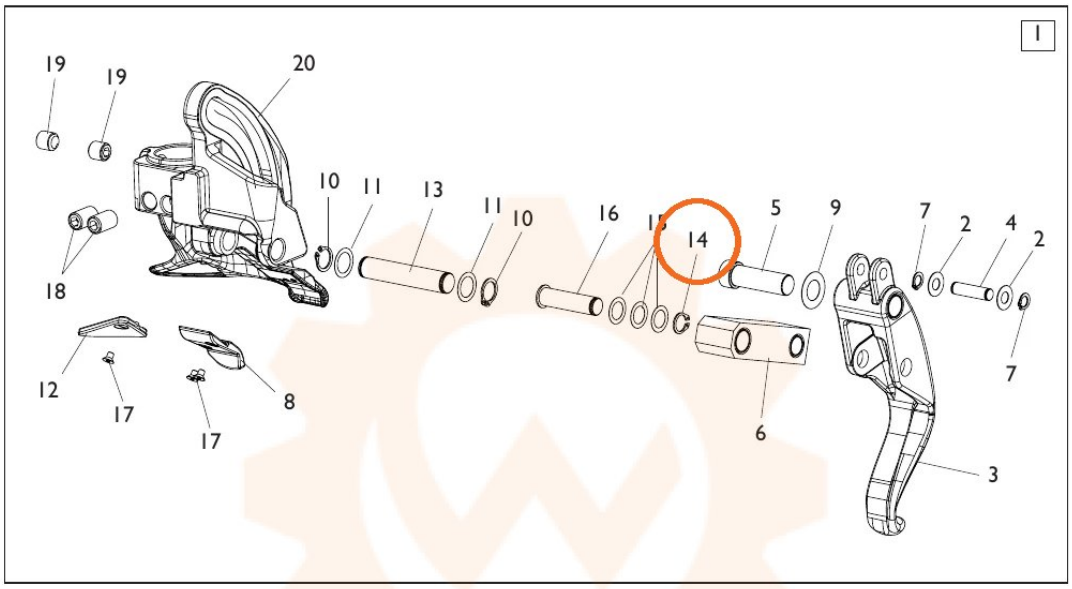

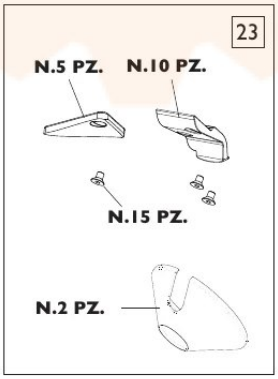

TORNA AL COMPLESSIVO
RETURNS TO OVERALL