Afdichtingsset armcilinder | Mondolfo Ferro 4-115102

Mondolfo Ferro TBE160 Super · 2013 · Tekening 1 · positie 25

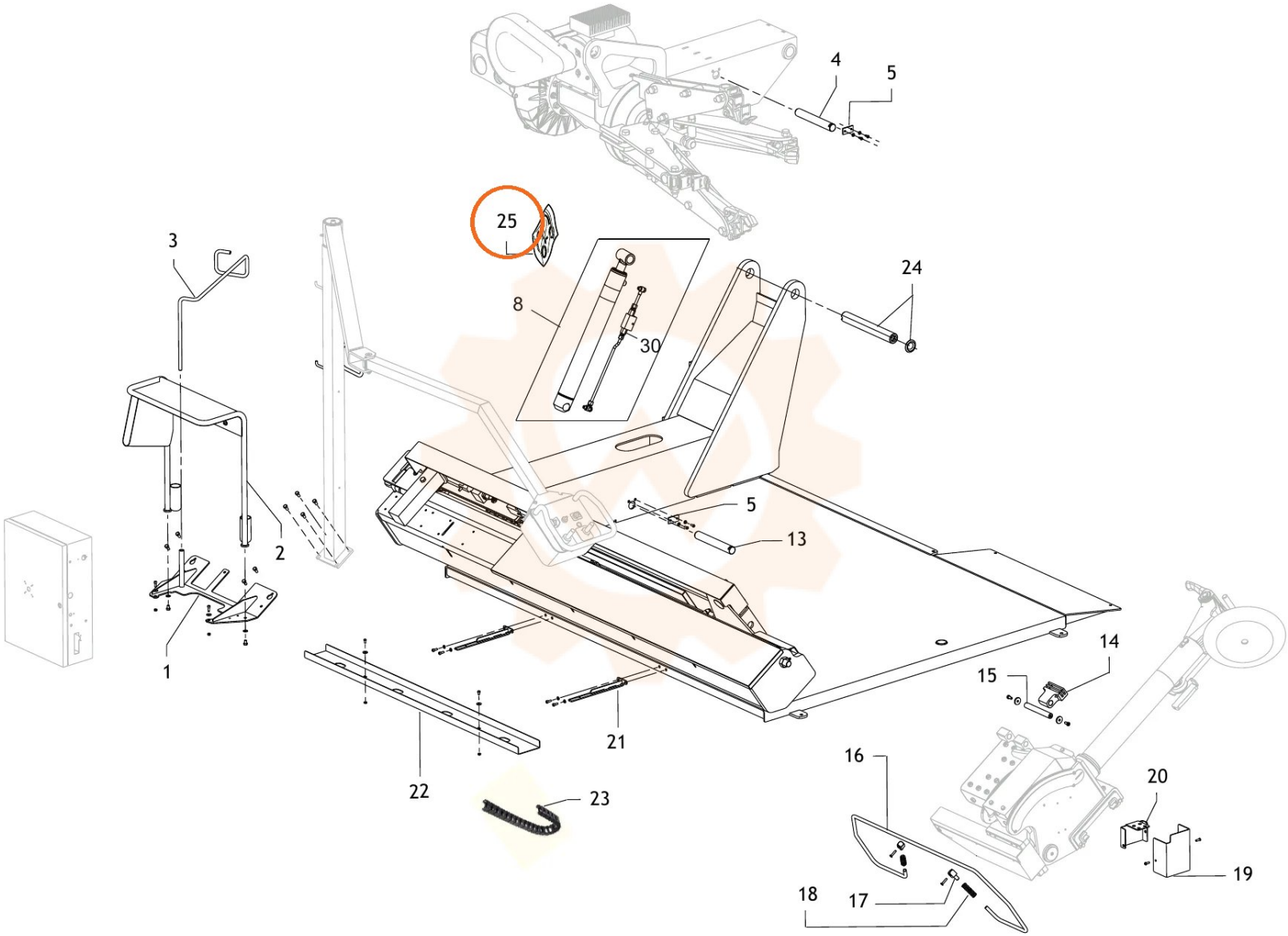
4
5
25
3
8
30
24
5
13
2
1
14
15
21
16
20
22
23
19
18
17