# MODEL 3,2 TON

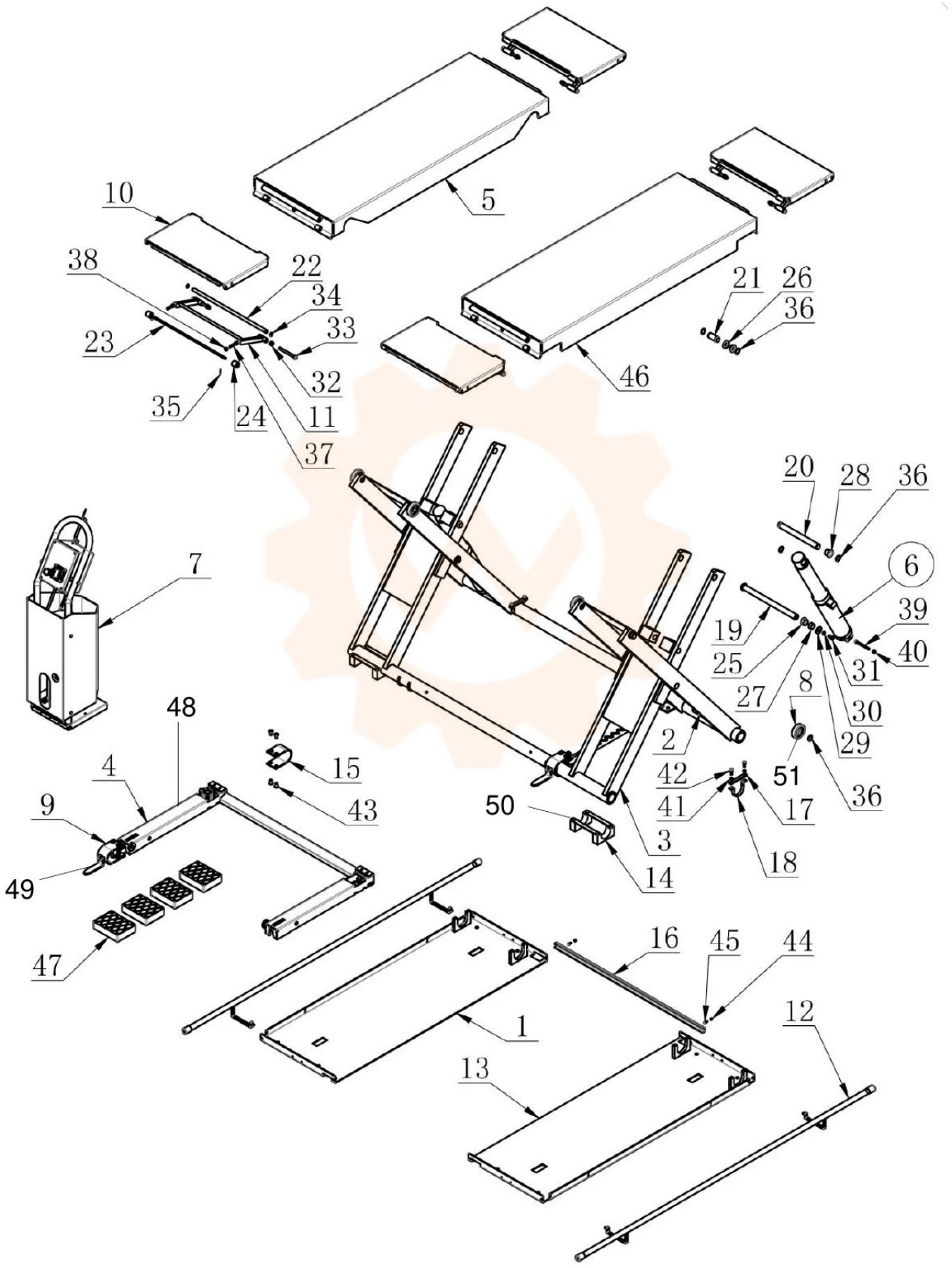
10
5
38
22
34
33
23
32
35
24
11
37
21
26
36
46
20
28
36
6
7
39
19
25
40
31
27
8
30
29
48
2
15
4
42
51
36
9
43
41
17
50
3
18
49
14
47
16
45
44
1
12
13