Schaal label | Mondolfo Ferro B-73-1300010

Mondolfo Ferro Startline S1450 · 2022 · Tekening 25 · positie 10

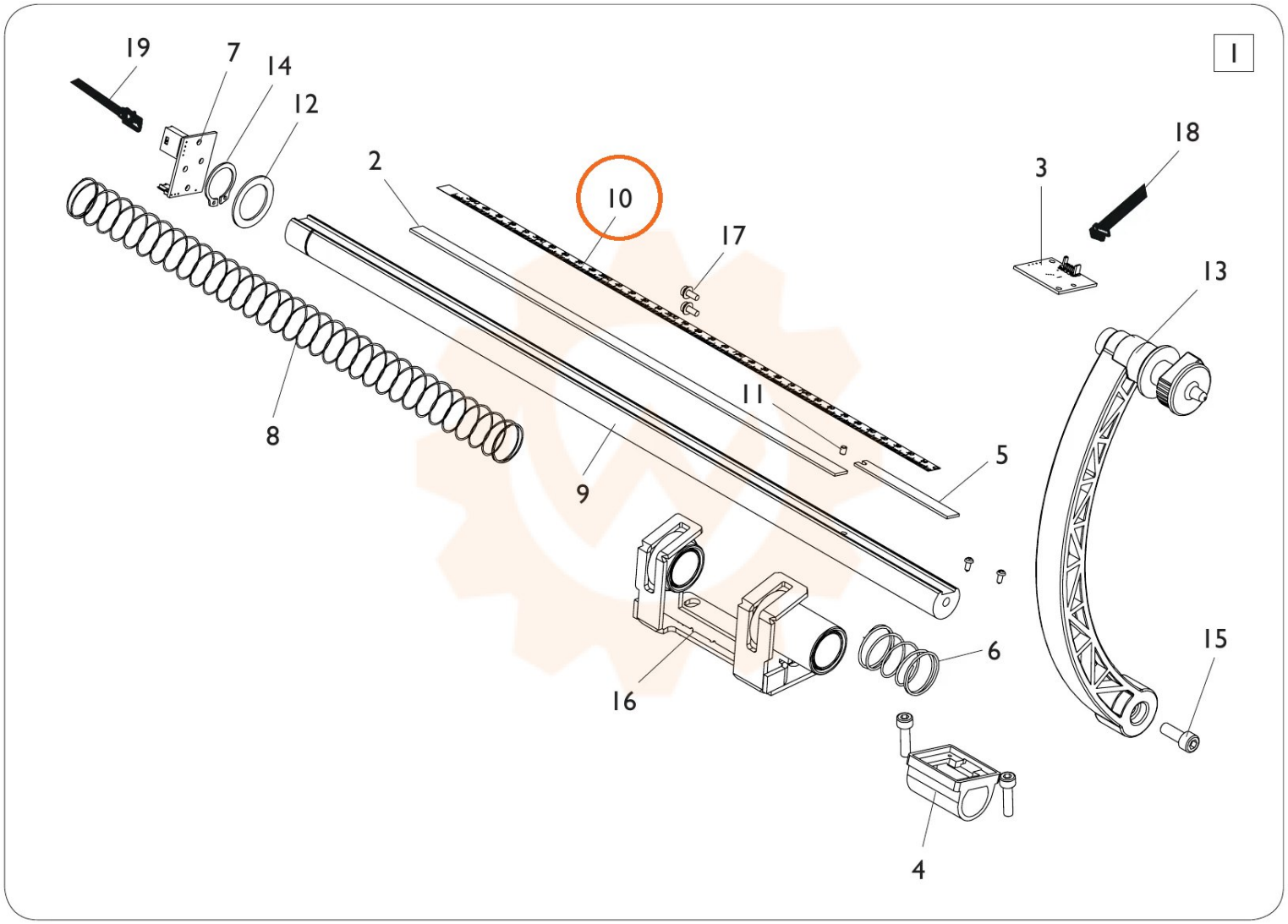
1
19
7
14
12
2
10
17
18
3
13
8
9
11
5
16
6
15
4