Opnemer met kabel | Mondolfo Ferro 228475

Mondolfo Ferro FBM38 · 2006 · Tekening 4 · positie 277

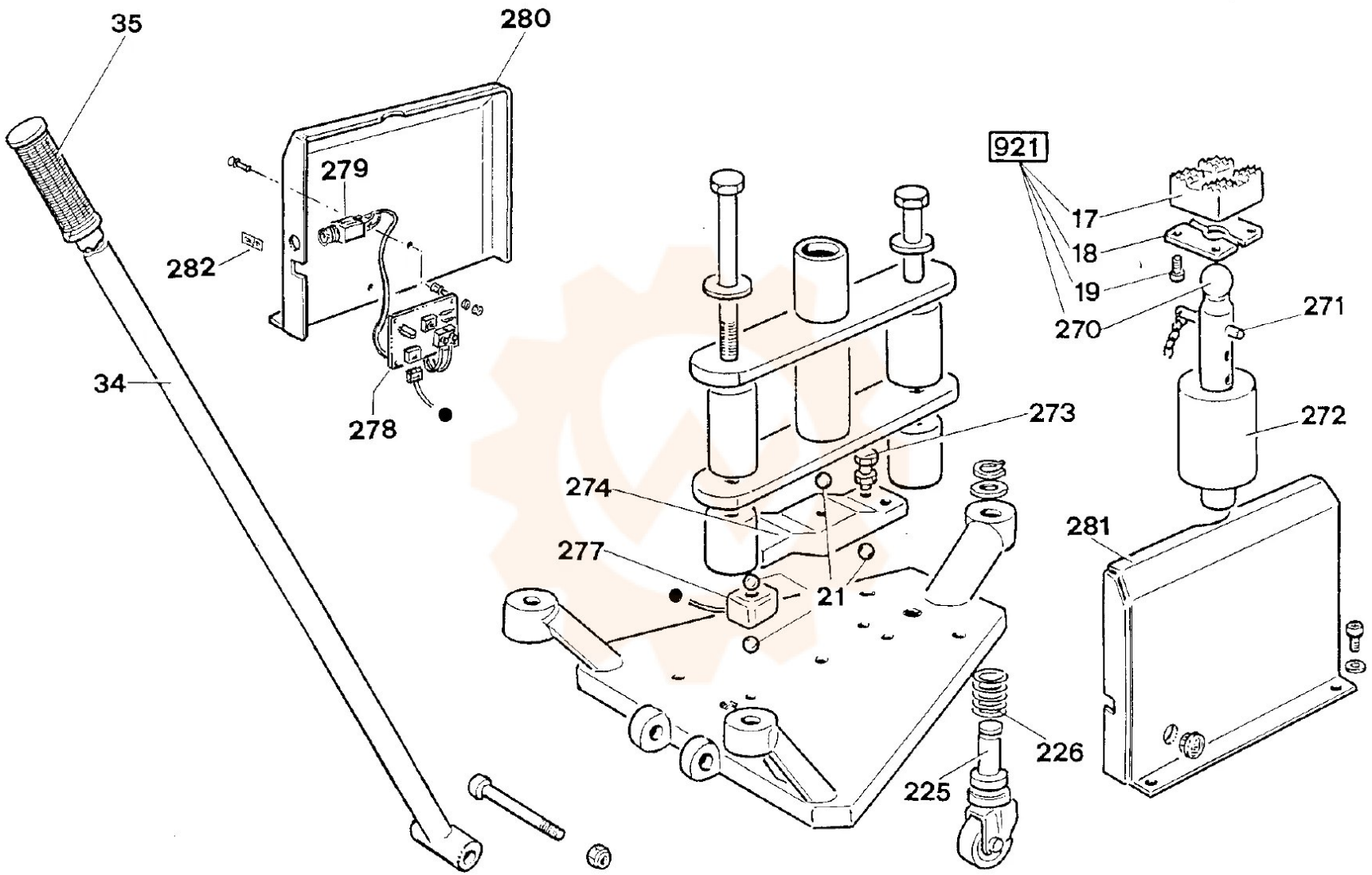

Onderdelentekening Mondolfo Ferro · Workshopparts B.V. · workshopparts.nl · artikelnummer 902639