Bladveer | Mondolfo Ferro 325019

Corghi A9222 TI · 2026 · Pedal · positie 28

INFLATION

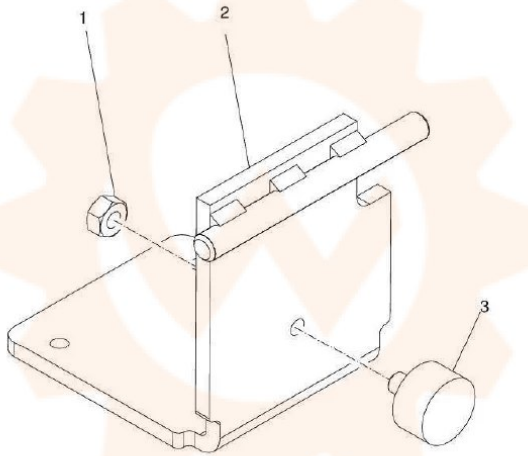

Return to Overall

Onderdelentekening Mondolfo Ferro · Workshopparts B.V. · workshopparts.nl · artikelnummer 900666