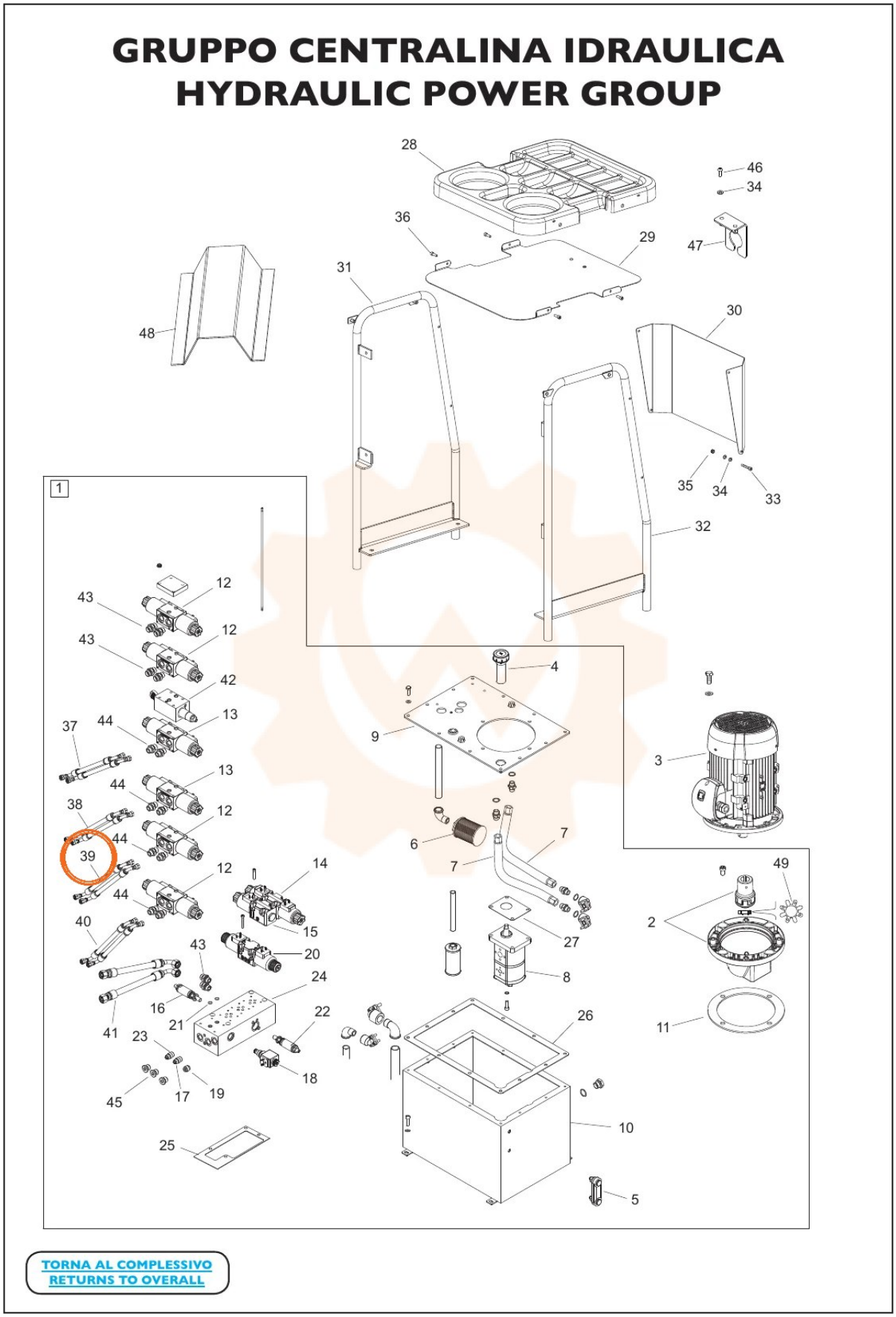
GRUPPO CENTRALINA IDRAULICA
HYDRAULIC POWER GROUP
TORNA AL COMPLESSIVO
RETURNS TO OVERALL