GRUPPO PROTEZIONE RUOTA
WHEEL PROTECTION GROUP

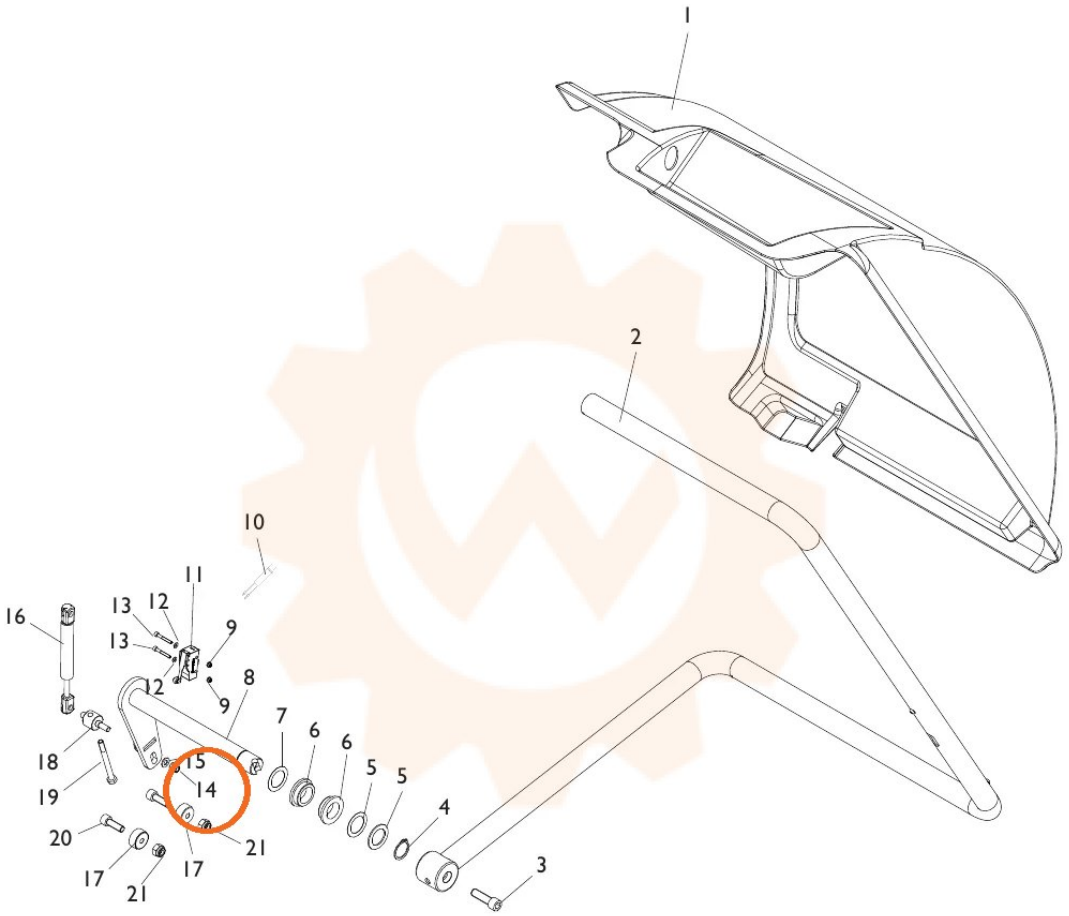

TORNA AL COMPLESSIVO
RETURNS TO OVERALL