T-koppeling G1/8C | Mondolfo Ferro 3-00119

Mondolfo Ferro Aquila AS 933 · 2019 · Tekening 3 · positie 27

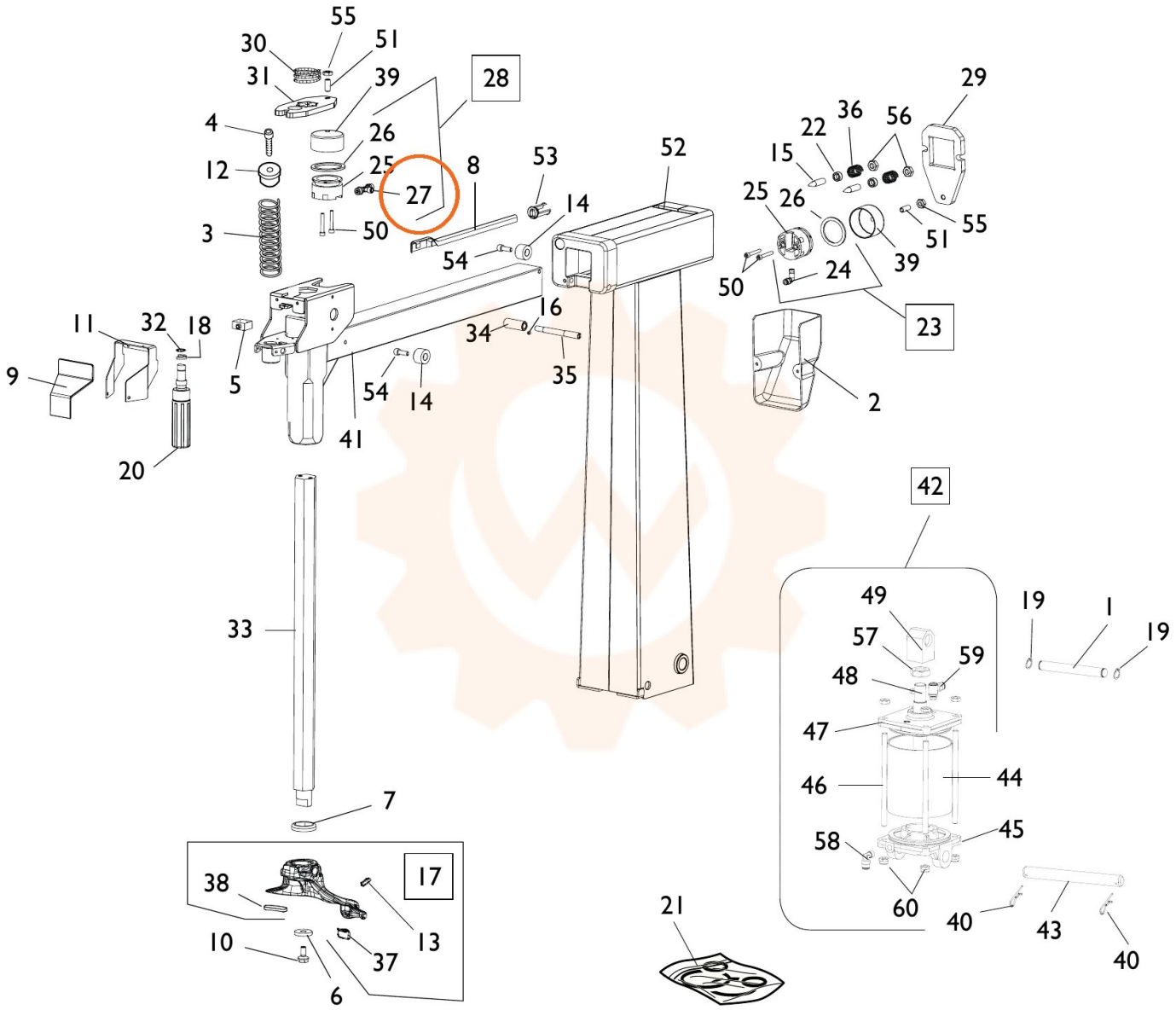
55
30
51
31
39
28
4
26
12
25
27
8
53
52
3
50
14
54
29
36
56
22
15
25
26
55
51
39
50
24
23
11
32
18
16
34
35
9
5
54
14
2
41
20
42
33
49
19
1
19
57
59
48
47
46
44
7
58
45
17
38
60
40
43
40
21
10
13
37
6