Naaf D. 40 x 3 L. 263 mm | Mondolfo Ferro 5-101514

Mondolfo Ferro MT3000 Van · 2015 · Tekening 7 · positie 1

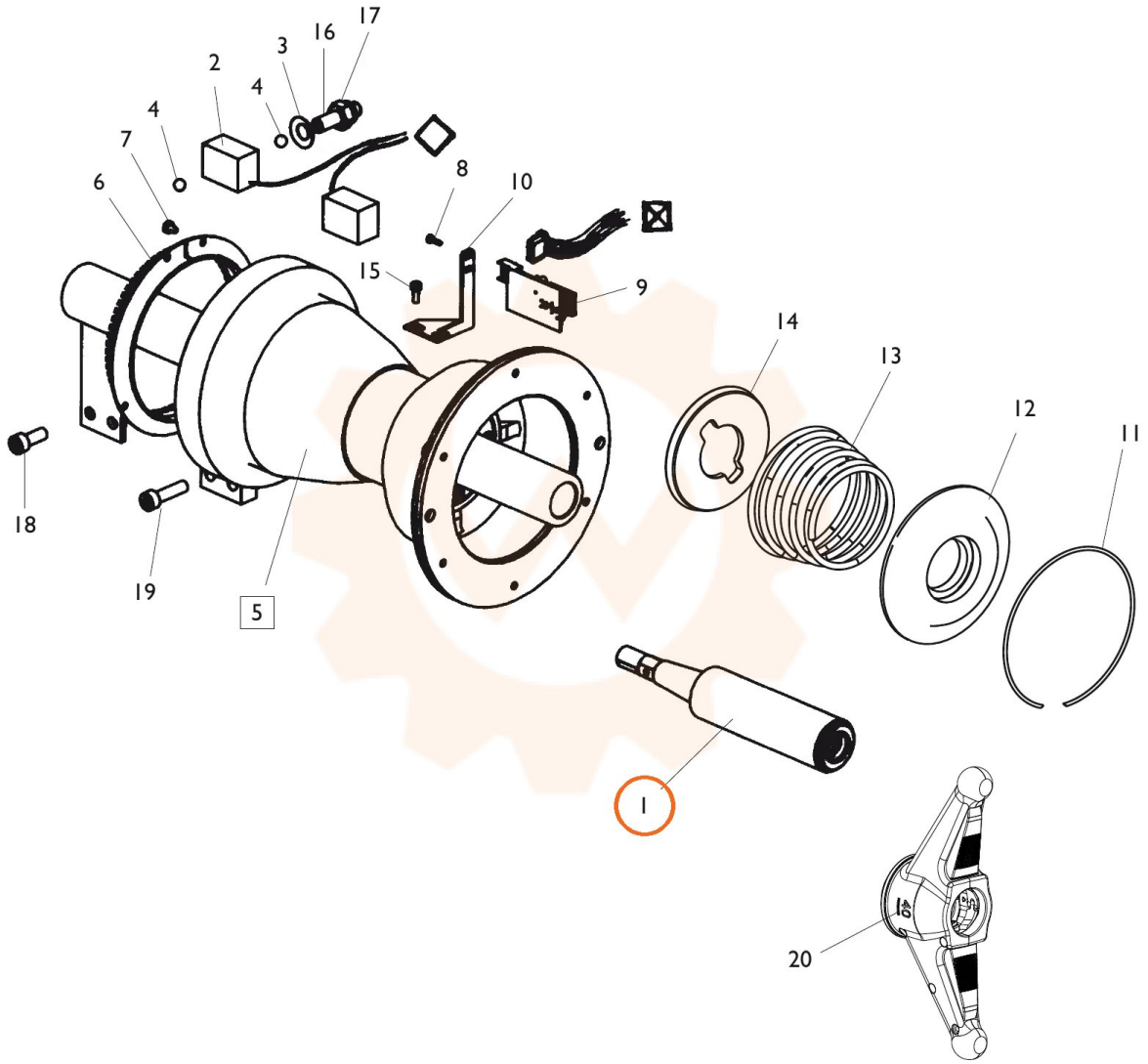
17
16
3
2
4
4
7
6
8
10
15
9
14
13
12
11
18
19
5
1
20