Microschakelaar-bedieningshendel | Mondolfo Ferro G3994052

Mondolfo Ferro Titan PI443 W · 2009 · Tekening 4 · positie 322 (2 keer op deze tekening)

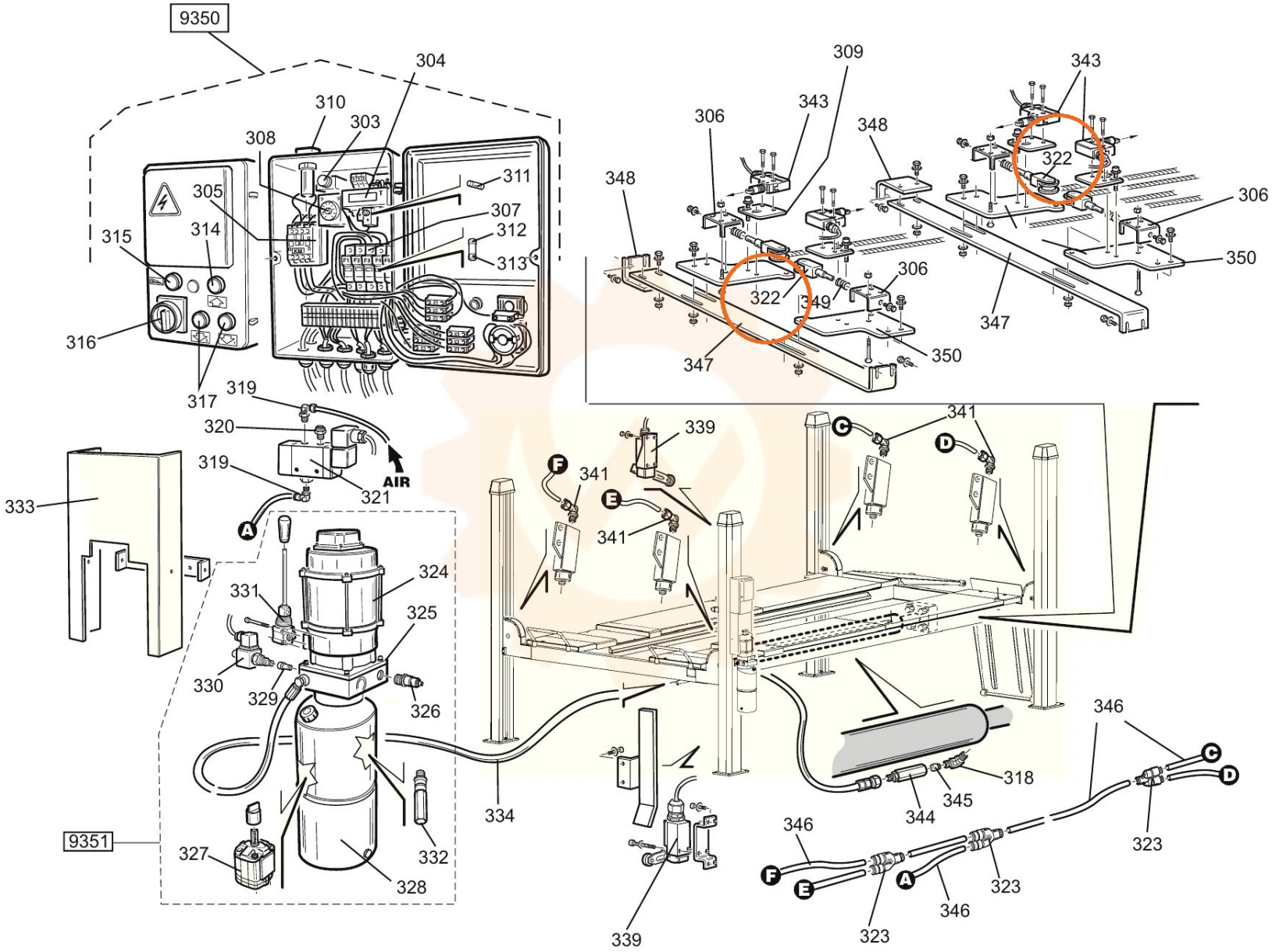
9350
304
310
303
308
305
311
307
312
313
315
314
316
317
319
320
319
321
AIR
333
A
324
331
325
330
329
326
9351
327
332
328
334
339
341
F
E
341
339
C
D
341
309
343
306
348
348
343
322
306
350
322
349
306
347
347
350
346
C
D
318
345
344
346
323
F
E
A
346
323
323
339