Borgmoer M8 | Mondolfo Ferro 2-01137

Mondolfo Ferro Aquila Tornado · 2025 · Overzichtstekening · positie 19

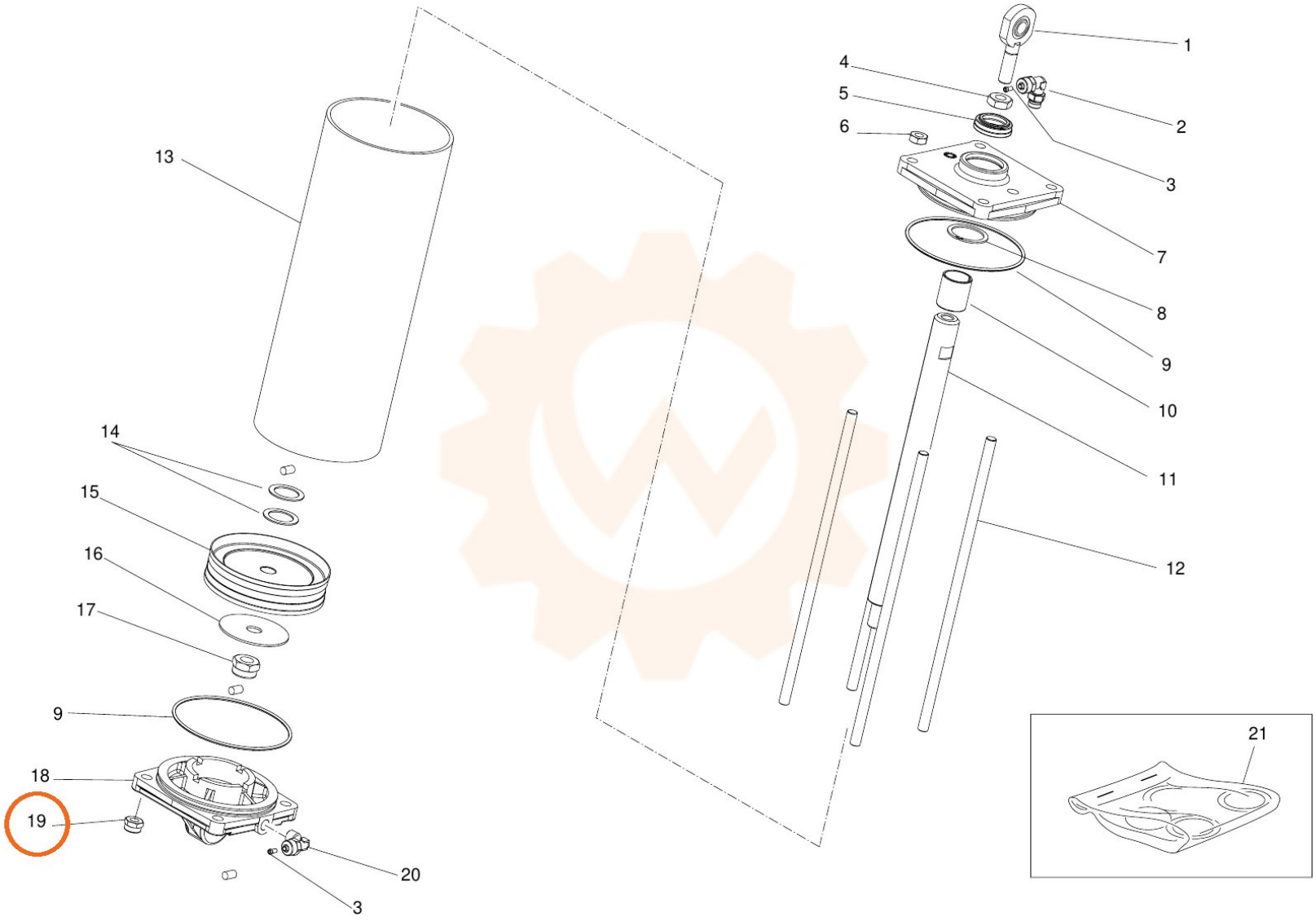
1
2
3
4
5
6
7
8
9
10
11
12
13
14
15
16
17
9
18
19
20
3
21