Moer M4 | Mondolfo Ferro 2-00143

Mondolfo Ferro AS903 - AS904 · 2013 · Tekening 3 · positie 825

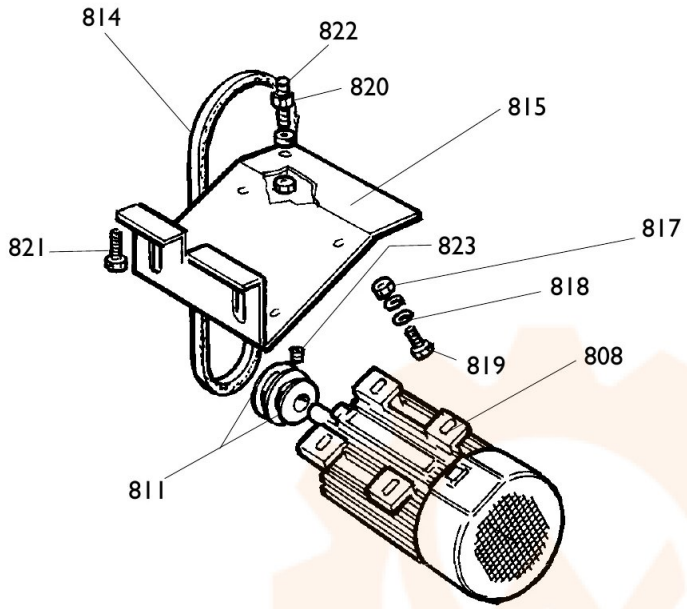
814
822
820
815
821
823
817
818
819
808
811

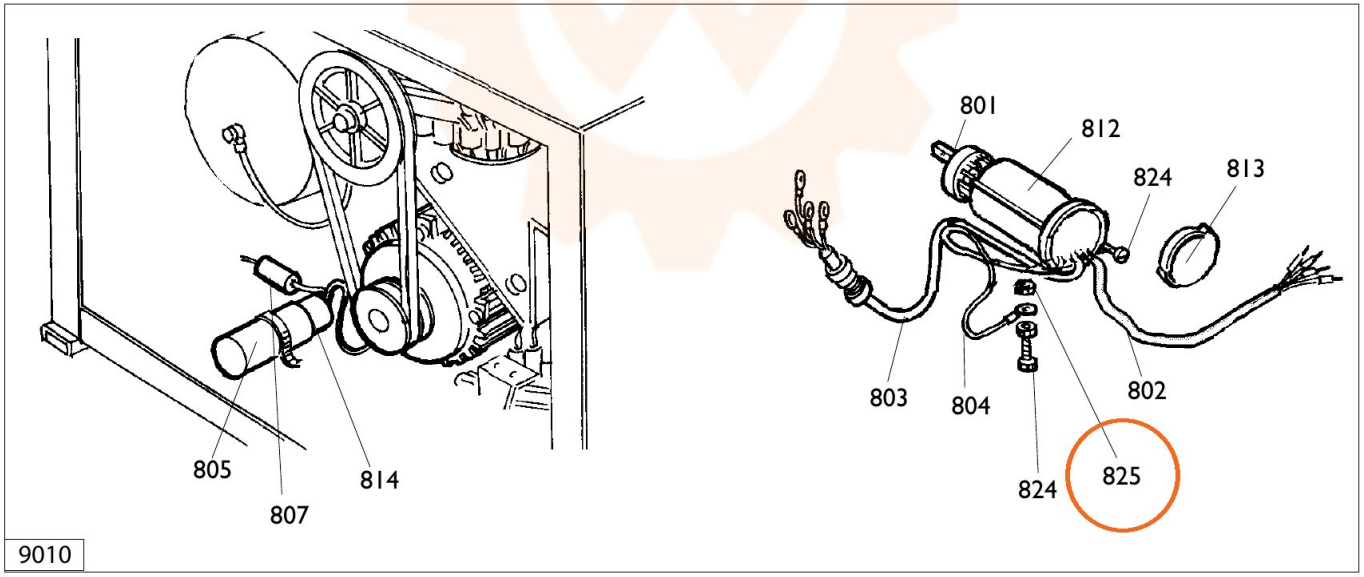
805
807
814
801
812
824
813
803
804
802
824
825
9010