Borgring D. 9 | Mondolfo Ferro 2-01013

Mondolfo Ferro 8-33100176 · 2024 · Overzichtstekening · positie 14 (4 keer op deze tekening)

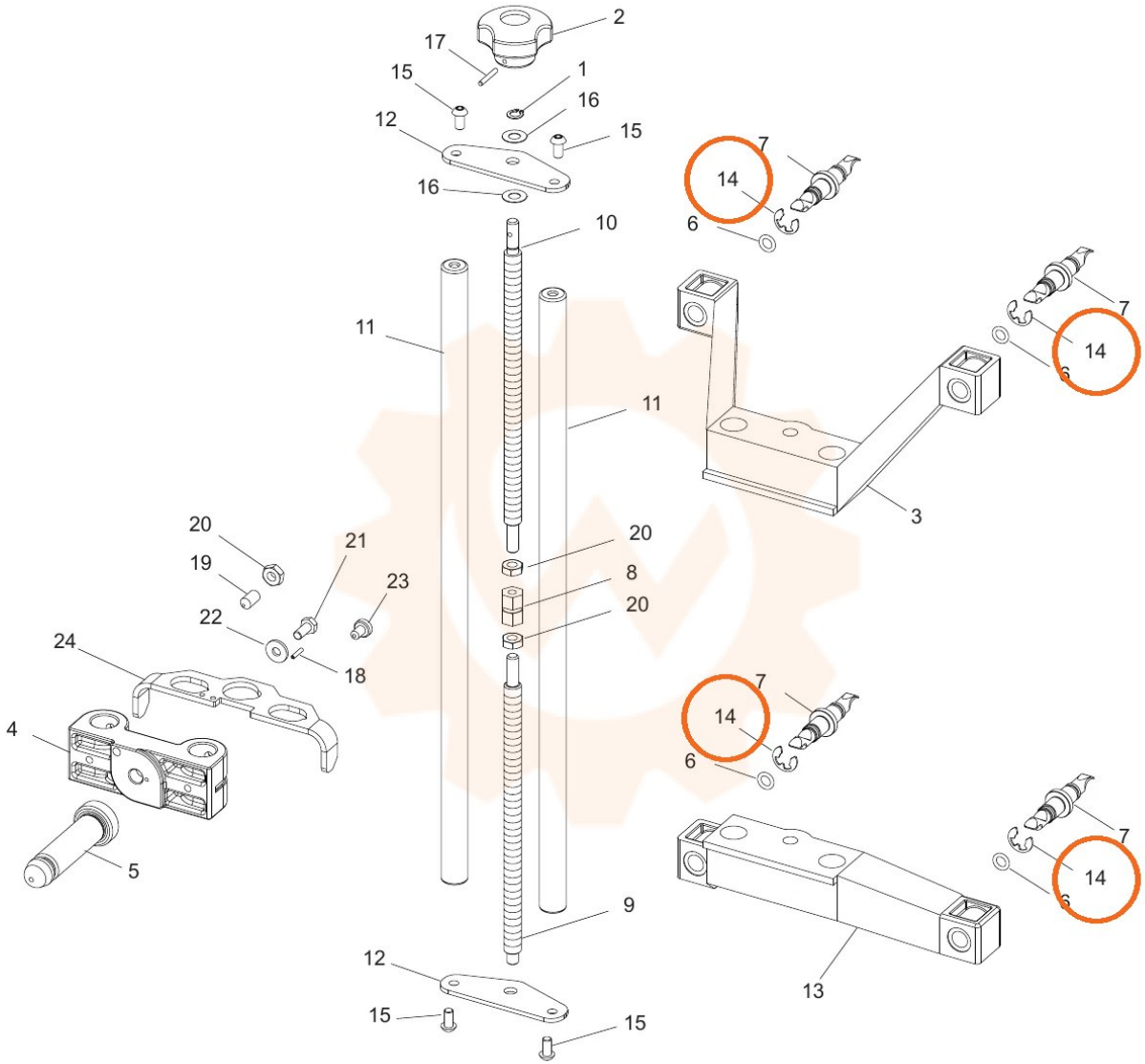
2
17
15
1
16
12
15
16
10
7
14
6
11
11
7
14
6
3
20
21
19
23
22
18
20
8
20
24
4
5
7
14
6
7
14
6
9
12
15
15
13