M8 draadeind aanslag | Mondolfo Ferro 337837

Mondolfo Ferro 8-33100176 · 2024 · Overzichtstekening · positie 8

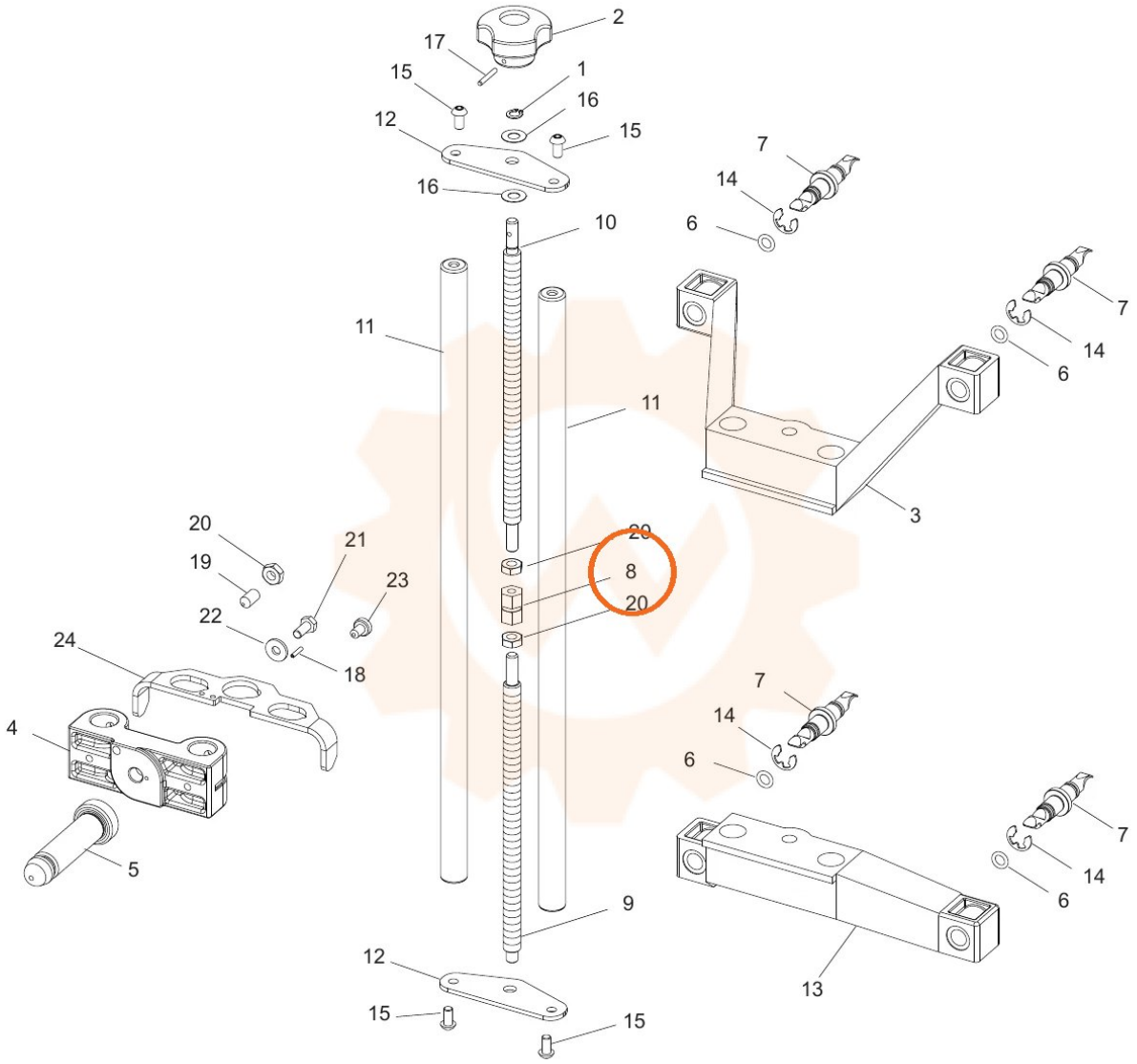
2
17
15
1
16
12
15
16
7
14
6
10
7
11
14
6
11
3
20
21
20
19
8
23
20
22
24
18
7
4
14
6
7
5
14
6
9
12
13
15
15