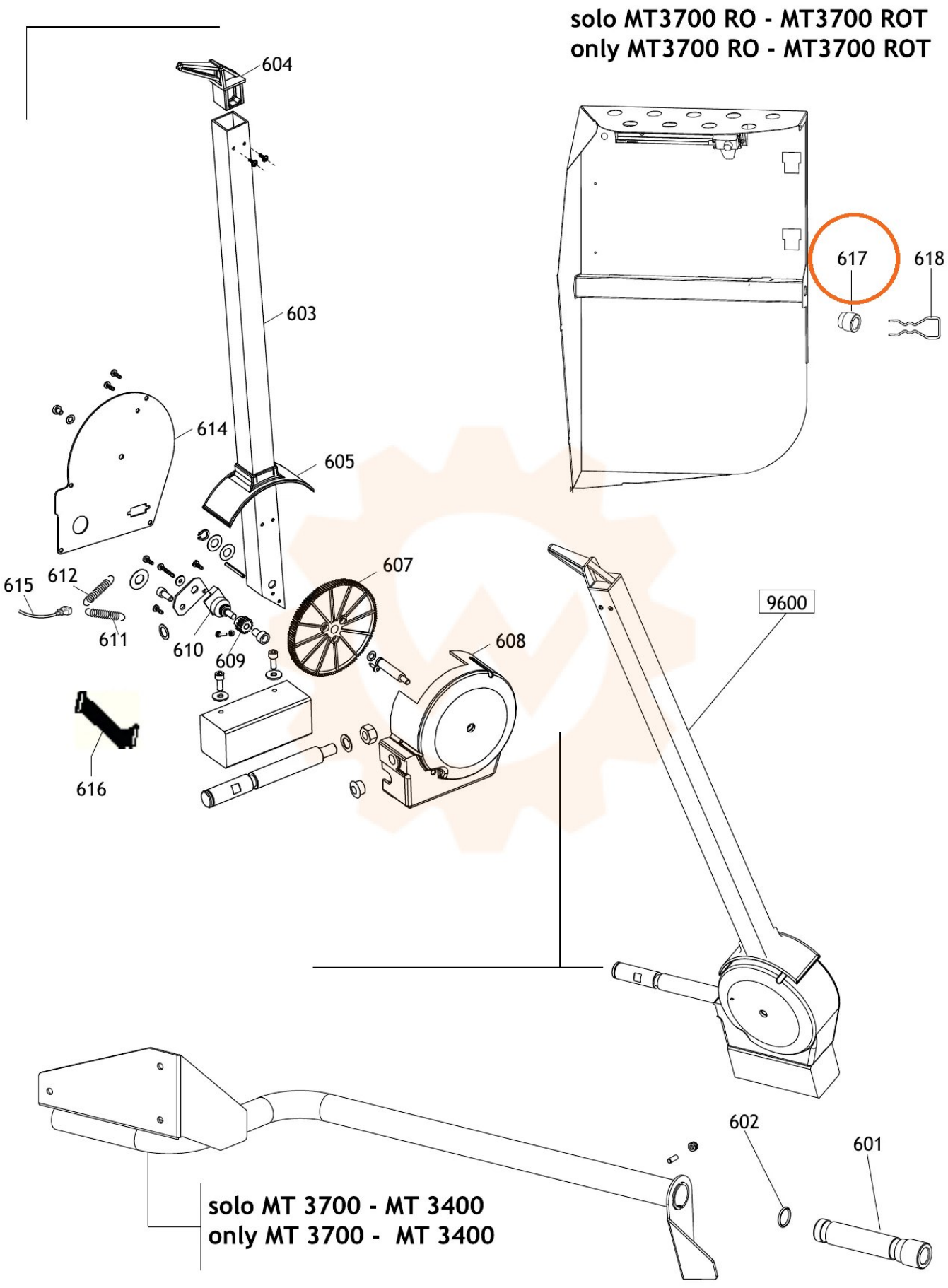
solo MT3700 RO - MT3700 ROT
only MT3700 RO - MT3700 ROT
604
603
614
605
615
612
611
610
609
607
608
616
617
618
9600
602
601
solo MT 3700 - MT 3400
only MT 3700 - MT 3400