44-3 2-armiger Industrie-Abzieher mit kraftübers., selbstzentr. Abziehschenkeln, bis 160 mm Spannweite, 160 mm Spanntiefe



BESCHREIBUNG

Der handliche 2-armige Industrie-Abzieher mit kraftübersetzenden und selbstzentrierenden Abziehschenkeln wird zum Abziehen von Lagern, Zahnrädern und Scheiben in allen gängigen Größen für Handwerk, Werkstatt und Industrie verwendet. Damit lässt sich jedes Bauteil lösen, das auf einer Welle sitzt und von außen frei zugänglich ist. Wenn der Spindeldruck aufgebaut ist, wird das abzuziehende Teil von den miteinander verbundenen Abziehschenkeln immer fester umklammert.

EINSATZBEREICH

Zum Abziehen von Lagern, Zahnrädern und Scheiben in allen gängigen Größen für Handwerk, Werkstatt und Industrie.

BENEFIT

- Selbstzentrierung der Schenkel durch manuelles Anziehen der Spindel (Autogrip Technology)
- Sicheres Aufsetzen der Spindel durch drehbare Spindelspitze sowohl auf glatten Oberflächen als auch bei Zentrierungen (Switch Technology)
- Spindelauslauf zum Schutz des Gewindes

BEDIENUNG

- Abziehschenkel von außen an das abzuziehende Teil ansetzen
- Klauen unter das Bauteil schwenken
- Spindel zur Fixierung manuell auf Druck ziehen
- Sechskant am Spindelkopf mit einer Ratsche oder einem Ringmaulschlüssel in Bewegung setzten, bis das Bauteil gelöst ist

STAMMDATEN

GTIN [GTIN]	4021176016288
Ursprungsland	DE
Material	Werkzeugstahl
Baureihe	44
Gewicht Brutto [kg]	1,9 kg
Verpackungsinhalt	1 Stück
Verpackungsgesetz	PAPPE PAP 21
Weltweite Vertriebsfähigkeit gegeben	Ja (REACH, RoHS, POP, PROP65, TSCA)

ANWENDUNGSBILD

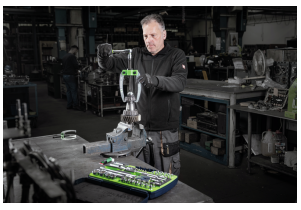

DETAILBILD



ERSATZTEILE

- 44-3-160-P_2 Haken (Paar)
- 44-3-206_Spindel mit Buchse
- 44-3-T_2-arm Traverse
- 616180_Zweiseitige Spindelspitze
- 618210_Mechanische Druckspindel | 0,435 kg

2-armiger Industrie-Abzieher mit kraftübers., selbstzentr. Abziehschenkeln, bis 160 mm Spannweite, 160 mm Spanntiefe

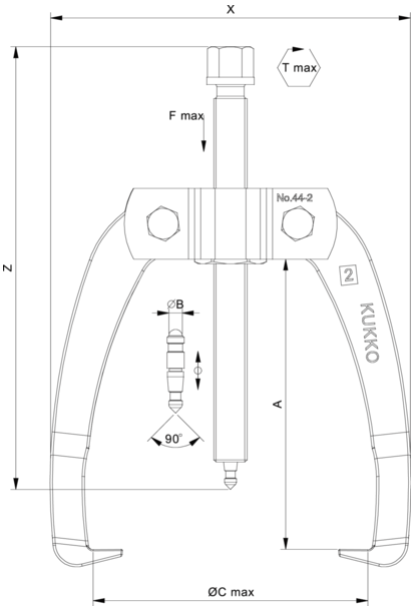

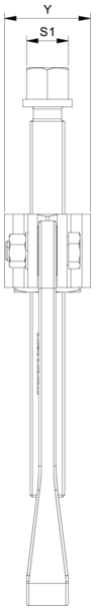

Abkürzung	Attribut	Wert
X	Gesamtbreite [mm]	198 mm
Y	Gesamttiefe [mm]	48 mm
Z	Höhe [mm]	235 mm
A	Spanntiefe Aussenabziehen [mm]	160 mm
S1	Schlüsselweite Betätigungssechskant [mm]	19 mm
Cmin	Spannweite Aussenabziehen (min.) [mm]	0 mm
Cmax	Spannweite Aussenabziehen (max.) [mm]	160 mm
K	Hakenfußstärke an der Spitze (Klauenstärke K) [mm]	3,3 mm
J	Hakenfußbreite (Klauenbreite J) [mm]	20 mm
O	Hakenfußtiefe nutzbar (Klauentiefe nutzbar O) [mm]	17 mm
H	Hakenfußtiefe gesamt (Klauentiefe gesamt H) [mm]	36 mm
L	Klauenstärke gesamt (L+1mm) (Klauenabstand zur Grundfläche) [mm]	12 mm
Tmax	max. Drehmoment [Nm]	140 Nm
Fmax	max. Zugkraft [t]	6 t
Fmax	max. Zugkraft [kN]	60 kN

Abkürzung	Attribut	Wert
X	Gesamtbreite [mm]	198 mm
Y	Gesamttiefe [mm]	48 mm
Z	Höhe [mm]	235 mm
A	Spanntiefe Aussenabziehen [mm]	160 mm
S1	Schlüsselweite Betätigungssechskant [mm]	19 mm
Cmin	Spannweite Aussenabziehen (min.) [mm]	0 mm
Cmax	Spannweite Aussenabziehen (max.) [mm]	160 mm
K	Hakenfußstärke an der Spitze (Klauenstärke K) [mm]	3,3 mm
J	Hakenfußbreite (Klauenbreite J) [mm]	20 mm
O	Hakenfußtiefe nutzbar (Klauentiefe nutzbar O) [mm]	17 mm
H	Hakenfußtiefe gesamt (Klauentiefe gesamt H) [mm]	36 mm
L	Klauenstärke gesamt (L+1mm) (Klauenabstand zur Grundfläche) [mm]	12 mm
Tmax	max. Drehmoment [Nm]	140 Nm
Fmax	max. Zugkraft [t]	6 t
Fmax	max. Zugkraft [kN]	60 kN

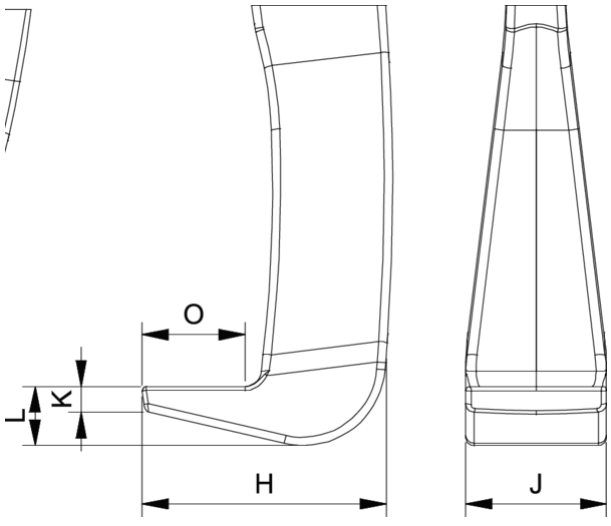

Abkürzung	Attribut	Wert
X	Gesamtbreite [mm]	198 mm

Y	Gesamttiefe [mm]	48 mm
Z	Höhe [mm]	235 mm
A	Spanntiefe Aussenabziehen [mm]	160 mm
S1	Schlüsselweite Betätigungssechskant [mm]	19 mm
Cmin	Spannweite Aussenabziehen (min.) [mm]	0 mm
Cmax	Spannweite Aussenabziehen (max.) [mm]	160 mm
K	Hakenfußstärke an der Spitze (Klauenstärke K) [mm]	3,3 mm
J	Hakenfußbreite (Klauenbreite J) [mm]	20 mm
O	Hakenfußtiefe nutzbar (Klauentiefe nutzbar O) [mm]	17 mm
H	Hakenfußtiefe gesamt (Klauentiefe gesamt H) [mm]	36 mm
L	Klauenstärke gesamt (L+1mm) (Klauenabstand zur Grundfläche) [mm]	12 mm
Tmax	max. Drehmoment [Nm]	140 Nm
Fmax	max. Zugkraft [t]	6 t
Fmax	max. Zugkraft [kN]	60 kN