GRUPPO MANIPOLATORE
PEDAL GROUP

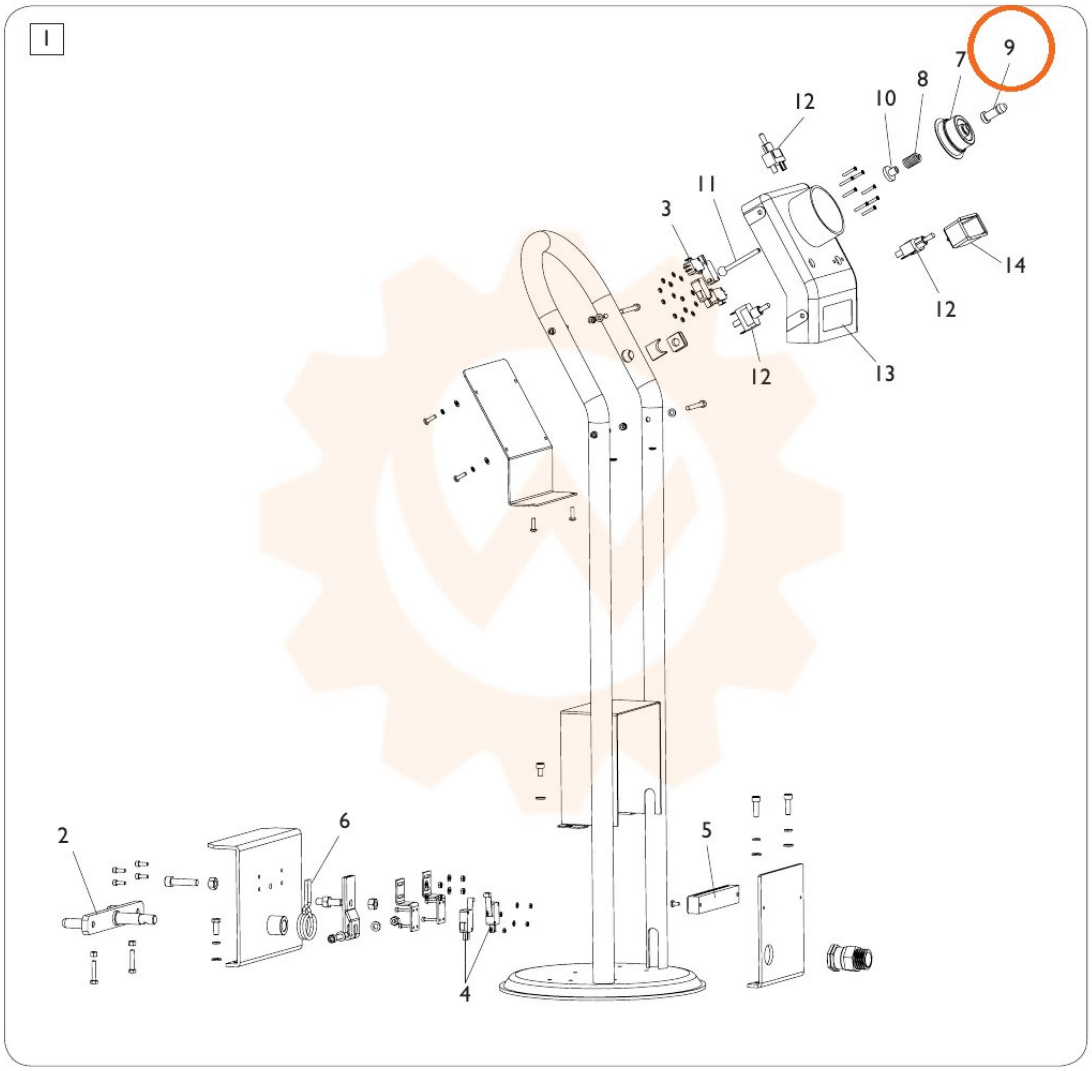

TORNA AL COMPLESSIVO
RETURNS TO OVERALL